Technische fiche

Conische wartel, PG-schroefdraad, kleine afdichtring, vernikkeld
Artikelnummer: 2082160

Wartel met zeskanttussenstuk, vorm C4 conform DIN 46320 met PG-schroefdraad conform DIN 40430.

Drukringen staal, galvanisch verzinkt en transparant gepassiveerd.

Afdichtring van NBR/SBR.

Beschermingsgraad: met schroefdraadafdichtingsring IP65, zonder schroefdraadafdichtingsring IP54.

Met een simpele afdichtring, met een kleine binnendiameter.

* Prijzen volgens DEL-lijst.

CE IP 54 IP 65 Pg

CuZn 37 Messing

N vernikkeld

Stamgegevens

Artikelnummer	2082160
Type	163 MS PG16
Omschrijving 1	Wartel
Fabrikant	OBO
Dimensie	PG16
Materiaal	Messing
Oppervlak	vernikkeld
Oppervlaktenorm	
Kleinste verkoop-eenheid	25
Eenheid van hoeveelheid	Stuk
Gewicht	2,96 kg
Eenheid gewicht	kg/100 paar

Technische fiche

Conische wartel, PG-schroefdraad, kleine afdichtring, vernikkeld
Artikelnummer: 2082160

Afmetingen

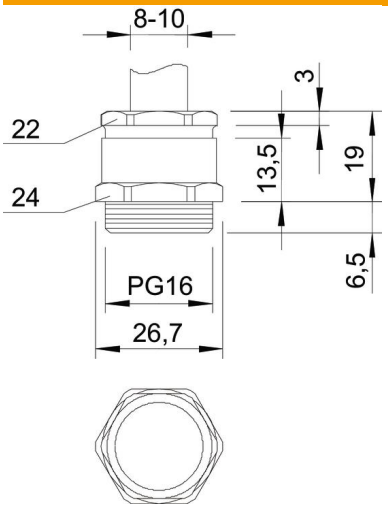

Afmeting e	26,7 mm
Maat L	19 mm
Afmeting L max.	19 mm
Maat L1	6,5 mm
Maat L2	13,5 mm
Maat L3	3 mm

Technische gegevens

Soort afdichting	Dichtring
Doorbuigbescherming	nee
Afdichtbereik D max.	10 mm
Afdichtbereik D min.	8 mm
Explosiebeveiligd	nee
Wartel voor platte kabel	nee
Voor Ex-zone	zonder
Schroefdraad	Pg 16
Soort schroefdraad	Pg
Lengte schroefdraad	6,5 mm
glasvezelversterkt	nee
Halogeenvrij	nee
Meervoudig dichtingsinzetstuk	nee
Met borgmoer	nee
slagvast	nee
Sleutelwijdte 1	24 mm
Sleutelwijdte 2	22 mm
Beschermingsgraad	IP54
Trekontlastingsmogelijkheid	nee