Technische fiche

ISO-nagelklem type 2010, lichtgrijs

Artikelnummer: 2227819

ISO-nagelclip, kort model

PP Polypropyleen

Stamgegevens

Artikelnummer	2227819
Type	2010 35 LGR
Omschrijving 1	ISO-nagelclip
Fabrikant	OBO
Dimensie	10mm, L35
Kleur	lichtgrijs; RAL 7035
Materiaal	Polypropyleen
Kleinste verkoop-eenheid	100
Eenheid van hoeveelheid	Stuk
Gewicht	0,146 kg
Eenheid gewicht	kg/100 paar
CO2-voetafdruk (GWP) van wieg tot poort	0,005 kg CO2e / 1 Stuk

Technische fiche

ISO-nagelklem type 2010, lichtgrijs

Artikelnummer: 2227819

Afmetingen

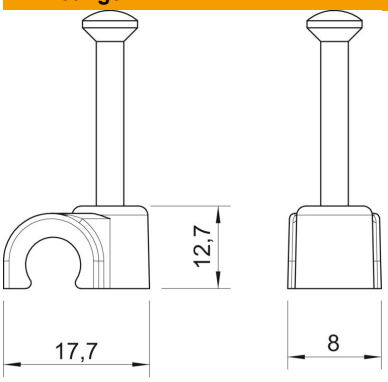

Maat B	8 mm
Afm. H	12,7 mm
Maat L	17,7 mm

Technische gegevens

Dubbele klem	nee
Vorm	rond (voor ronde geleider)
voor kabeldiameter	10 mm
voor nageldiameter	2,0x35
Gehard	ja
Halogeenvrij	ja
Met nagel	ja
Nagellengte	35 mm
slagvast	nee
transparant	nee
Buisvergrendeling	nee