Technisch specificatieblad

ISO-nagelclip type 2011, lichtgrijs

Artikelnummer: 2227916

ISO-nagelclip, kort model

PP Polypropyleen

Stamgegevens	
Artikelnummer	2227916
Type	2011 35 LGR
Omschrijving 1	ISO-nagelclip
Fabrikant	OBO
Dimensie	11mm, L35
Kleur	lichtgrijs; RAL 7035
Materiaal	Polypropyleen
Kleinste verkoop-eenheid	100
Eenheid van hoeveelheid	Stuk
Gewicht	0,162 kg
Eenheid gewicht	kg/100 st.
CO2-voetafdruk (GWP) van wieg tot poort	0,0059 kg COe / 1 Stuk

Technisch specificatieblad

ISO-nagelclip type 2011, lichtgrijs

Artikelnummer: 2227916

Afmetingen

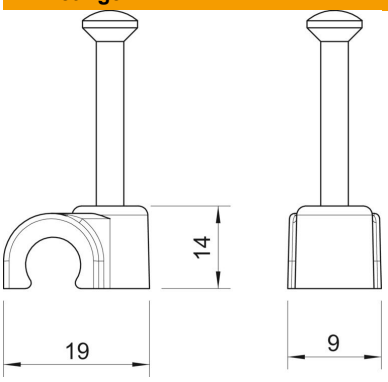

Maat B	9 mm
Afm. H	14 mm
Maat L	19 mm

Technische gegevens

Dubbele klem	nee
Vorm	rond (voor ronde geleider)
voor kabeldiameter	11 mm
voor nageldiameter	2,0x35
Gehard	ja
Halogeenvrij	ja
Met nagel	ja
Nagellengte	35 mm
Slagvast	nee
Transparant	nee
Buisvergrendeling	nee