Technische fiche

Quick-klem, zwart

Artikelnummer: 2149567

Opbouwklem voor opname van metrische metalen versterkte buis, lichte en zware isolatiebuizen en elektrische installatiebuis Quick-Pipe. Universele bevestigingsmogelijkheden aan de wand en plafond zowel in binnenopstelling als voor beschermde buitenopstelling. Met sleufgat voor zijwaarts uitlijnen bij montage met houtschroef of slagplug. Gereedschapsloze buismontage Ook koppelbaar met OBO Multi-Quick- of starQuick-klem. Grootte M16 - M32 kan op schroefdraad M6 worden geschroefd. Bevestigingsafstand 50 - 60 cm, max. uittrekwaarde F bij 20 °C kamertemperatuur zie tabel.

PP Polypropyleen

Stamgegevens

Artikelnummer	2149567
Omschrijving 1	Quick-kabelbuisklem
Fabrikant	OBO
Dimensie	M25
Kleur	diepzwart; RAL 9005
Materiaal	Polypropyleen
Kleinste verkoop-eenheid	100
Eenheid van hoeveelheid	Stuk
Gewicht	0,43 kg
Eenheid gewicht	kg/100 paar

Technische fiche

Quick-klem, zwart

Artikelnummer: 2149567

Afmetingen

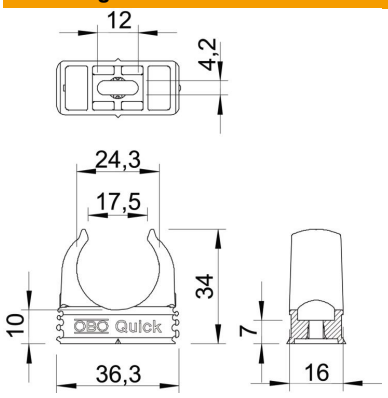

Maat A	36,3 mm
Maat B	16 mm
Maat C	17,5 mm
Maat D	24,3 mm
Afmeting e	12 mm
Maat F	4,2 mm
Afm. h	10 mm
Afm. H	34 mm

Technische gegevens

Rijgbaar	ja
Aantal kabels/ buizen	1
Uittrekwaarden	90 N
Type bevestiging	Schroefgat
Gesloten	nee
Halogeenvrij	ja
Met inlage	nee
Nominale grootte/tekst	M25
Klemmontage	Durchgangsloch,_auf_M6_Gewinde_aufschraubbar
UV-bestendig	nee