Technische fiche

Blitz-ISO-klem, opschroefbaar

Artikelnummer: 2158248

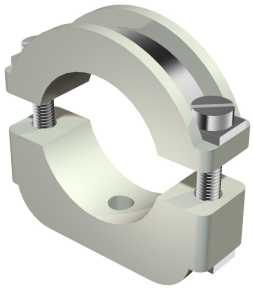

Blitz-ISO-klem: kunststof klem met metalen voering, waardoor ook geschikt voor zware belastingen; metalen delen van staal, galvanisch verzinkt.

Vast te schroeven op schroefdraad M6.

* Maten 6-12 en 10-17 niet geschikt voor schiethamers.

PS Polystyreen

Stamgegevens

Artikelnummer	2158248
Type	3021 LGR
Omschrijving 1	Zware-ISO-beugel
Fabrikant	OBO
Dimensie	17-24mm
Kleur	lichtgrijs; RAL 7035
Materiaal	Polystyreen
Kleinste verkoop-eenheid	25
Eenheid van hoeveelheid	Stuk
Gewicht	2,632 kg
Eenheid gewicht	kg/100 paar
CO2-voetafdruk (GWP) van wieg tot poort	0,08 kg CO2e / 1 Stuk

Technische fiche

Blitz-ISO-klem, opschroefbaar

Artikelnummer: 2158248

Afmetingen

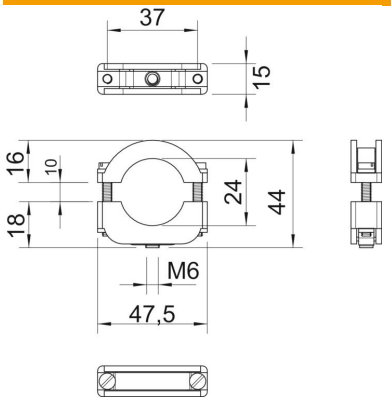

Maat A	47,5 mm
Maat B	37 mm
Maat b	15 mm
Maat D	24 mm
Afm. H	44 mm
Afmeting Ho (mm)	16
Afmeting Hu (mm)	18
Maat l	30 mm
Maat x	8 mm

Technische gegevens

Aantal kabels/ buizen	1
Uitvoering	Gesloten
Type bevestiging	schroefdraadaansluiting
Geschikt in brandbeveiligingszone	nee
Halogeenvrij	ja
met kunststof mantel	nee
Schroef	M4 x 30
Spanbereik D max.	24 mm
Spanbereik D min.	17 mm
UV-bestendig	nee