Technische fiche

Kanaal, type WDK 60110

Artikelnummer: 6021840

Kanaal en deksel met bodemperforatie.
Inclusief 4 dekselklemmen
Dekselklemmen over de gehele kanaallengte verschuifbaar

PVC Polyvinylchloride

Stamgegevens

Artikelnummer	6021840
Type	WDK60110CW
Omschrijving 1	Wand- en plafondkanaal
Omschrijving 2	met bodemperforatie
Fabrikant	OBO
Dimensie	60x110x2000
Kleur	crèmewit; RAL 9001
Materiaal	Polyvinylchloride
Kleinste verkoop-eenheid	16
Eenheid van hoeveelheid	Meter
Gewicht	117 kg
Eenheid gewicht	kg/100 st.

Technische fiche

Kanaal, type WDK 60110

Artikelnummer: 6021840

Afmetingen

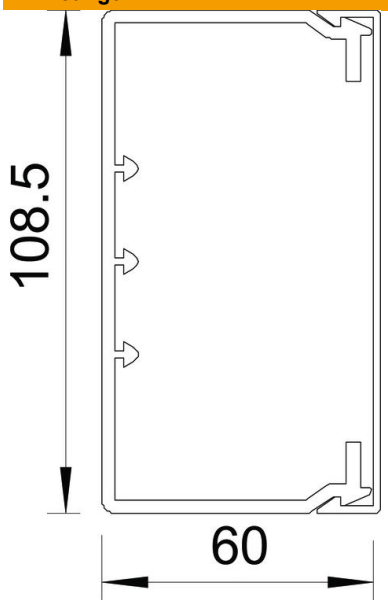

Lengte	2.000 mm
Breedte	108,5 mm
Hoogte	60,3 mm

Technische gegevens

Aantal vaste scheidingswanden	0
Aantal leidingen NYM 3 x 1,5 mm² Ø 10,5 mm (zonder doos)	29
Aantal leidingen NYM 3 x 2,5 mm² Ø 11,5 mm (zonder doos)	24
Aantal leidingen NYM 5 x 1,5 mm² Ø 12,0 mm (zonder doos)	22
Aantal insteekbare scheidings-wanden	1
Uitvoering deksel installatiekana-len	los
Type bevestiging	Bodemperforatie
Functiebehoud	nee
Halogeenvrij	nee
Kabelklem	ja
Kanaalverbinder	nee
Levering op rol	nee
Nuttige doorsnede	5076 mm²
Beschermingsgraad	IP30
Beschermfolie	nee
Beschermingsgraad IK-code	IK04
Temperatuurbereik max.	60 °C
Temperatuurbereik min.	-5 °C