Fiche technique

Collier de fixation 1015, moyen

Référence: 1009230



Collier de fixation à une patte pour câbles et tubes
Moulure à partir de la taille 20.

CE UK CA E30 E90

St	acier
G	galvanisé

Données sources

Référence	1009230
Type	1015 20 G
Désignation 1	Collier de fixation
Désignation 2	simple patte
Fabricant	OBO
Dimension	20mm
Matériau	acier
Surface	galvanisé
Norme de surface	EN ISO 19598 / EN ISO 4042
Unité d'emballage minimale	100
Unité de mesure	Pièces
Poids	0,921 kg
Unité de poids	kg/100 paires
Empreinte CO2 (GWP) du berceau à la porte	0,0182 kg CO2e / 1 Pièce

Fiche technique

Collier de fixation 1015, moyen

Référence: 1009230

Dimensions

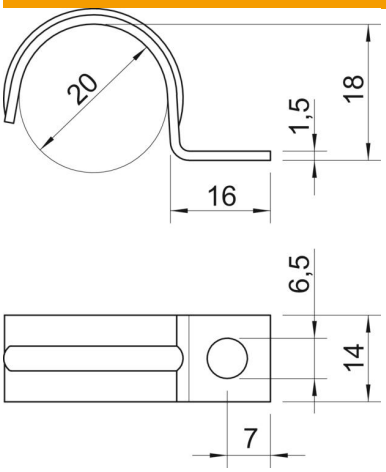

Longueur	16 mm
Largeur	14 mm
Hauteur	18 mm
Cote A	7 mm
Cote b	14 mm
Cote D	20 mm
Dimension H	18 mm
Cote L	16 mm

Caractéristiques techniques

Distance par rapport au mur	non
Nombre de câbles/tubes	1
Modèle	à une patte
Type de fixation	Trou de vis
Maintien en fonction	oui
pour un diamètre de	20
Convient pour les espaces coupe-feu	non
Sans halogène	oui
Avec gaine en matière plastique	non
Dimension du trou	6,5
épaisseur du matériau	1,5 mm
Diamètre nominal	20 mm
Conformité ROHS	oui
Résistant aux UV	oui