# Fiche technique

## Bride de fixation 2056 pied H, double, plaque de pression en métal, A2
## Référence: 1186117




Bride de fixation avec embase à tête de marteau, plaque de pression en métal avec bords arrondis pour la protection des câbles. Pour montage vertical et horizontal de 2 câbles individuels sur des rails profilés en C. Pour une ouverture de 16 – 17 mm. Avec vis à 1 filet sur plaque de pression, tête de vis hexagonale universelle SW10, avec fente et empreinte cruciforme. Convient au montage en intérieur et en extérieur. Plusieurs câbles doivent être séparés par des plaques doubles. L'utilisation d'une contre-plaque est recommandée.

CE | 16-17 | H | E30 | E60 | E90

A2 acier inoxydable

2B nu, traité

### Données sources

| | |
|---|---|
| Référence | 1186117 |
| Type | BS-H2-M-22 A2 |
| Désignation 1 | Bride de fixation BBS 2056 |
| Désignation 2 | double |
| Fabricant | OBO |
| Dimension | 16-22mm |
| Matériau | acier inoxydable 1.4301 |
| Surface<br>Norme de surface | nu, traité |
| Unité d'emballage minimale | 50 |
| Unité de mesure | Pièces |
| Poids | 6,122 kg |
| Unité de poids | kg/100 paires |
| Empreinte CO2 (GWP) du berceau à la porte | 0,4124 kg CO2e / 1 Pièce |

# Fiche technique

## Bride de fixation 2056 pied H, double, plaque de pression en métal, A2

## Référence: 1186117

### Dimensions

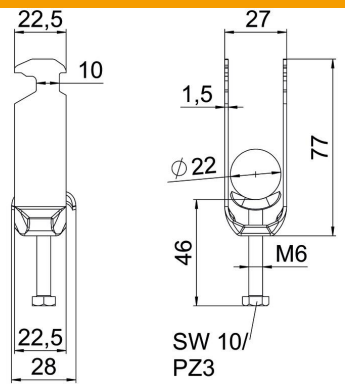


| | |
|---|---|
| Longueur | 22,5 mm |
| Largeur | 27 mm |
| Hauteur | 77 mm |
| Épaisseur de tôle | 1,5 mm |
| Cote A | 22,5 mm |
| Cote B | 27 mm |
| Cote C | 28 mm |
| Dimension G (mm) | M6 |
| Dimension H | 77 mm |
| Cote L | 46 mm |
| Cote t | 1,5 mm |

### Caractéristiques techniques

| | |
|---|---|
| Nombre de câbles/tubes | 2 |
| pour diamètre de tube max. | 22 mm |
| pour diamètre de tube min. | 16 mm |
| Pour rail avec largeur de fente (avec intervalle) max. | 17 mm |
| Pour rail avec largeur de fente (avec intervalle) min. | 16 mm |
| Filetage | M6 |
| Sans halogène | oui |
| Longueur dimension extérieure | 28 mm |
| Max. Couple de serrage | 3 Nm |
| Avec patin de pression en plastique | non |
| Avec patin de pression métallique | oui |
| Type de montage | Rail profilé |
| Conformité ROHS | oui |
| Ouverture | 10 mm |
| Plage de serrage D max. | 22 mm |
| Plage de serrage D min. | 16 mm |
| Supplément surface | non traité |
| Supplément matériau | acier inoxydable |
| Avec contre-plaque | non |
| Matériau de la plaque | acier inoxydable |
| Qualité du matériau de la plaque | Acier inoxydable 304 (1.4301) |