Fiche technique

Collier d'écartement 733 A4

Référence: 1362938



Collier d'écartement pour le montage de tubes et câbles au mur, au plafond et au sol. Avec partie supérieure autobloquante. Fixation par trou oblong.
Homologation pour la sécurité de fonctionnement selon la norme DIN 4102 partie 12, classes de sécurité de fonctionnement E30 à E90.

E30 E60 E90

A4 Acier, inoxydable

Données sources

Référence	1362938
Type	ASL 733 63 A4
Désignation 1	Collier d'écartement
Désignation 2	avec trou oblong
Fabricant	OBO
Dimension	53-63mm
Matériau	Acier, inoxydable 1.4571
Unité d'emballage minimale	20
Unité de mesure	Pièces
Poids	6,331 kg
Unité de poids	kg/100 paires
Empreinte CO2 (GWP) du berceau à la porte	0,4345 kg CO2e / 1 Pièce

Fiche technique

Collier d'écartement 733 A4

Référence: 1362938

Dimensions

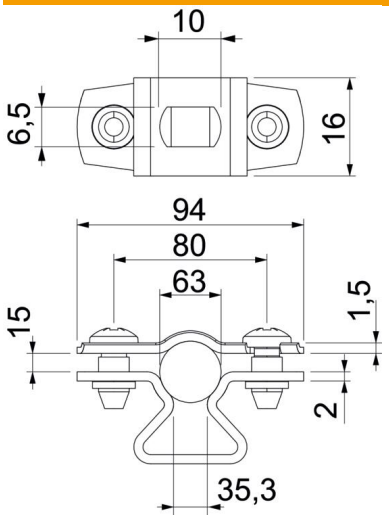

Cote A	94 mm
Cote B	80 mm
Cote b	16 mm
Cote D	63 mm
Dimension d max.	63 mm
Dimension d min.	53 mm
Cote L	10 mm
Cote s	35,3 mm
Dimension t1 (mm)	1,5 mm
Dimension t2 (mm)	2 mm
Cote x	15 mm

Caractéristiques techniques

Distance par rapport au mur	oui
Nombre de câbles/tubes	1
Modèle	fermé
Type de fixation	Trou de vis
Maintien en fonction	oui
pour un diamètre de	53 - 63
Sans halogène	oui
Avec gaine en matière plastique	non
épaisseur du matériau	1,5 mm
Conformité ROHS	oui
Plage de serrage D max.	63 mm
Plage de serrage D min.	53 mm
Résistant aux UV	oui