Fiche technique

Pince de fixation, avec support de tubes sur le côté

Référence: 1488343



Pince de fixation pour le montage de tubes. Support de tubes fermé, sur le côté. Fixation sur des poutres métalliques, à frapper.

CE UK CA

St	acier
ZL	Lamelle de zinc

Données sources

Référence	1488343
Type	SCHPC 1,5-4 D25
Désignation 1	Pince de fixation
Désignation 2	avec logement de tube 20-25 mm
Fabricant	OBO
Dimension	1,5-4mm
Coloris	zinc
Matériau	acier
Surface	Lamelle de zinc
Norme de surface	
Unité d'emballage minimale	50
Unité de mesure	Pièces
Poids	3,2 kg
Unité de poids	kg/100 paires

Fiche technique

Pince de fixation, avec support de tubes sur le côté

Référence: 1488343

Dimensions

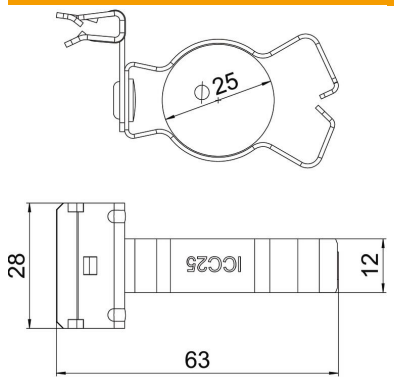

Longueur	63 mm
Largeur	28 mm
Hauteur	36 mm
Cote L	63 mm
Dimension W	28 mm

Caractéristiques techniques

Type/élément de raccordement	Tube/câble
Type de fixation	serrer
Charge de rupture	0,45 kN
Épaisseur de bride F max.	4 mm
Épaisseur de bride F min.	1,5 mm
Diamètre des câbles/tubes max.	25 mm
Diamètre de câbles/tubes min.	20 mm
Conformité ROHS	oui
Charnière ajustable	non
À charnière	non