Fiche technique

Pince de fixation, avec support de tubes en bas

Référence: 1488637

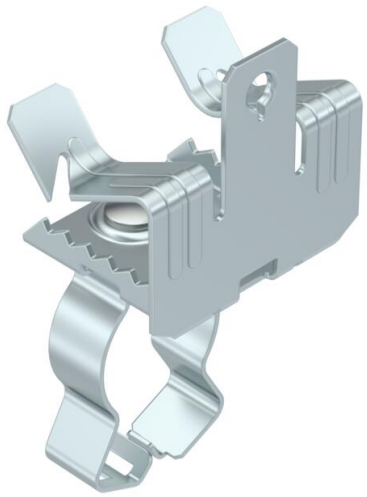

Pince de fixation pour le montage de tubes. Support de tubes fermé, en bas.
Fixation sur des poutres métalliques, à frapper.

CE UK CA

St acier

ZL Lamelle de zinc

Données sources

Référence	1488637
Type	SCVPC 14-20 D25
Désignation 1	Pince de fixation
Désignation 2	Entrée de tube en bas 20-25 mm
Fabricant	OBO
Dimension	14-20mm
Coloris	zinc
Matériau	acier
Surface	Lamelle de zinc
Norme de surface	
Unité d'emballage minimale	50
Unité de mesure	Pièces
Poids	5,2 kg
Unité de poids	kg/100 paires

Fiche technique

Pince de fixation, avec support de tubes en bas

Référence: 1488637

Dimensions

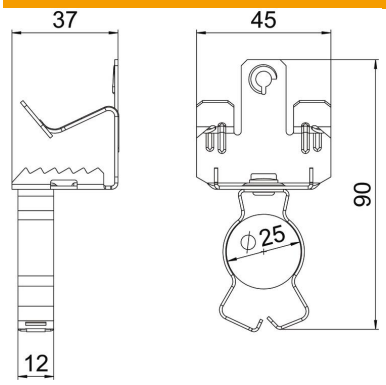

Longueur	92 mm
Largeur	45 mm
Hauteur	36 mm
Cote L	90 mm

Caractéristiques techniques

Type/élément de raccordement	Tube/câble
Type de fixation	serrer
Charge de rupture	0,45 kN
Épaisseur de bride F max.	20 mm
Épaisseur de bride F min.	14 mm
Diamètre des câbles/tubes max.	25 mm
Diamètre de câbles/tubes min.	20 mm
Conformité ROHS	oui
Charnière ajustable	non
À charnière	non