Fiche technique

Manchon en acier galvanisé par électrolyse, sans filetage

Référence: 2046855

Accessoires : manchon emboîtable pour raccordements entre tubes d'installation électrique. Avec paroi intérieure sans ébarbure.



E30 E90

St acier

G galvanisé

Données sources

Référence	2046855
Type	SV20W G
Désignation 1	Manchon tube acier
Désignation 2	non fileté
Fabricant	OBO
Dimension	Ø20mm
Matériau	acier
Surface	galvanisé
Norme de surface	EN ISO 19598 / EN ISO 4042
Unité d'emballage minimale	50
Unité de mesure	Pièces
Poids	2,8 kg
Unité de poids	kg/100 paires
Empreinte CO2 (GWP) du berceau à la porte	0,083 kg CO2e / 1 Pièce

Fiche technique

Manchon en acier galvanisé par électrolyse, sans filetage

Référence: 2046855

Dimensions

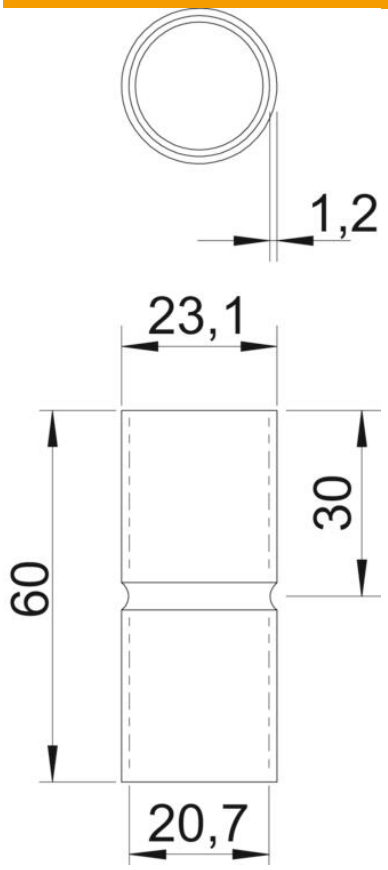

Longueur	60 mm
Cote D	23,1 mm
Cote d	20,7 mm
Cote L	60 mm
Cote l	30 mm
Dimension m (mm)	M20
Cote t	1,2 mm

Caractéristiques techniques

Modèle	Enfichable
pour diamètre de tube	20 mm
Taille	20
Sans halogène	oui
Avec ouverture d'inspection et couvercle	non
Surface brossée	non
Surface polie	non
Conformité ROHS	oui
Plage de températures d'utilisation max.	400 °C
Plage de températures d'utilisation min.	-45 °C
En deux pièces	non