Fiche technique

Presse-étoupe à écrou borgne, filetage métrique long, nickelé

Référence: 2086159



Presse-étoupe robuste avec filetage de connexion métrique conforme à la norme IEC 423 dans une conception à écrou borgne pour des exigences d'étanchéité élevées. Décharge de traction, protection antitorsion et étanchéité pour l'ensemble de la plage de serrage. Pour des épaisseurs de paroi de boîtier plus importantes, en association avec un contre-écrou. Bague d'étanchéité en néoprène. Pince de serrage en polyamide. Avec joint d'étanchéité prémonté sur le câble de raccordement, indice de protection IP68, 5 bars/1 heure
Avec raccord fileté long.
* Prix selon cours DEL.

CE UKCA IP 68 M

CuZn 37 laiton

N nickelé

Données sources

Référence	2086159
Type	V-TEC VM LM75MS2
Désignation 1	Presse-étoupe
Désignation 2	avec filetage long
Fabricant	OBO
Dimension	M75
Matériau	laiton
Surface Norme de surface	nickelé
Unité d'emballage minimale	3
Unité de mesure	Pièces
Poids	98,2 kg
Unité de poids	kg/100 paires
Empreinte CO2 (GWP) du berceau à la porte	2,5159 kg CO2e / 1 Pièce

Fiche technique

Presse-étoupe à écrou borgne, filetage métrique long, nickelé

Référence: 2086159

Dimensions

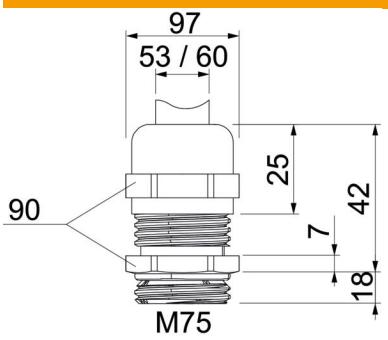



Dimension E	97 mm
Dimension L max.	42 mm
Cote L1	18 mm
Cote L2	7 mm
Cote L3	25 mm

Caractéristiques techniques

Type d'étanchéité	Bague d'étanchéité
Modèle	droit
Protection antiflexion	non
Capacité d'étanchéité D max.	60 mm
Capacité d'étanchéité D min.	53 mm
Eclateur antidéflagrant	non
Presse-étoupe pour câbles plats	non
Pour zone explosive	sans
Filetage	M75 x 1,5
Type de filetage	métrique
Longueur du filetage	18 mm
Renforcé de fibres de verre	non
Sans halogène	non
Bague d'étanchéité multiple	non
Avec contre-écrou	non
Conformité ROHS	Sauf
Résistant aux chocs	non
Ouverture de clé	90
Indice de protection	IP68
Plage de températures d'utilisation max.	100 °C
Plage de températures d'utilisation min.	-20 °C
Possibilité de décharge de traction	oui