Fiche technique

Réduction, filetage métrique

Référence: 2089572

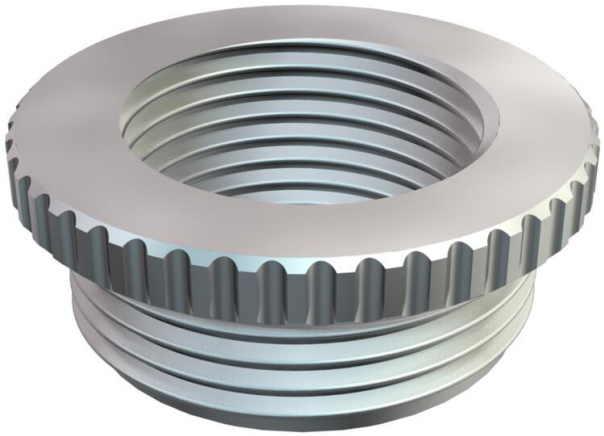

Réducteur (partie H) similaire à la norme DIN 46320, avec filetage métrique selon la norme DIN EN 60423 ou ISO 68.
* Prix selon liste DEL.

CE M

CuZn 37 laiton

N nickelé

Données sources

Référence	2089572
Type	167 R MS M32-25
Désignation 1	Réducteur
Fabricant	OBO
Dimension	M32-M25
Matériau	laiton
Surface	nickelé
Norme de surface	
Unité d'emballage minimale	50
Unité de mesure	Pièces
Poids	4,5 kg
Unité de poids	kg/100 paires
Empreinte CO2 (GWP) du berceau à la porte	0,1085 kg CO2e / 1 Pièce

Fiche technique

Réduction, filetage métrique

Référence: 2089572

Dimensions

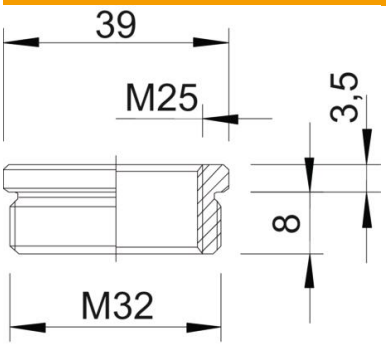

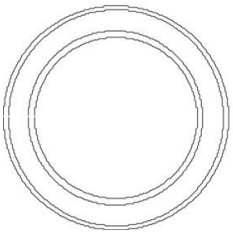

Cote D	39 mm
Cote L1	8 mm
Cote L2	3,5 mm

Caractéristiques techniques

Eclateur antidéflagrant	non
Type de filetage, filetage extérieur	métrique
Type de filetage, filetage intérieur	métrique
Longueur du filetage	8 mm
Dimension du filetage métrique extérieur	32
Dimension du filetage métrique intérieur	25
Conformité ROHS	Sauf
nickelé	oui