Fiche technique

Contre-écrou, filetage PG

Référence: 2091097



Contre-écrou, pièce M selon la norme DIN 46320, avec filetage PG selon la norme DIN 40430.
* Prix selon liste DEL.

CE Pg

CuZn 37 laiton

N nickelé

Données sources

Référence	2091097
Type	169 MS PG 9
Désignation 1	Contre-écrou
Fabricant	OBO
Dimension	PG9
Matériau	laiton
Surface	nickelé
Norme de surface	
Unité d'emballage minimale	100
Unité de mesure	Pièces
Poids	0,26 kg
Unité de poids	kg/100 paires
Empreinte CO2 (GWP) du berceau à la porte	0,0069 kg CO2e / 1 Pièce

Fiche technique

Contre-écrou, filetage PG

Référence: 2091097

Dimensions

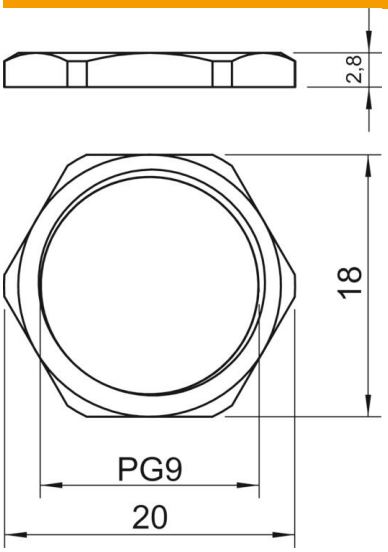

Dimension E	20 mm
Cote L	2,8 mm

Caractéristiques techniques

Filetage	Pg 9
Type de filetage	PG
Diamètre nominal du filetage métrique/PG	9
Renforcé de fibres de verre	non
Sans halogène	non
Conformité ROHS	Sauf
Résistant aux chocs	non
Ouverture de clé	18