Fiche technique

Agraffe de fixation câbles avec cheville à frapper pour 8 câbles

Référence: 2204800



Avec cheville à frapper prémontée, 6 mm de Ø.

Profondeur de perçage utile 50 mm.

Hauteur de serrage 9 mm, avec entretoise 13 mm.

Trou de fixation, Ø 6 mm.
2032/SD pour max. 8 câbles NYM 3 x 1,5 mm²

HALOGEN FREE

PA polyamide

Données sources

Référence	2204800
Type	2032 SD
Désignation 1	Crampons pour câbles
Fabricant	OBO
Dimension	1x8 NYM3x1,5
Coloris	gris clair ; RAL 7035
Matériau	polyamide
Unité d'emballage minimale	50
Unité de mesure	Pièces
Poids	1,791 kg
Unité de poids	kg/100 paires
Empreinte CO2 (GWP) du berceau à la porte	0,0821 kg CO2e / 1 Pièce

Fiche technique

Agraffe de fixation câbles avec cheville à frapper pour 8 câbles

Référence: 2204800

Dimensions

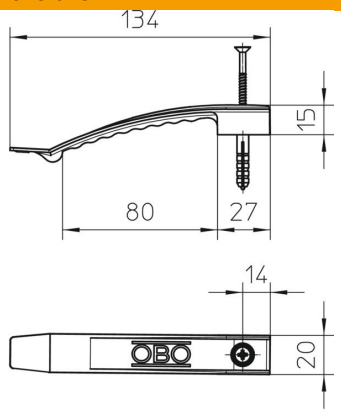

Caractéristiques techniques

Nombre de câbles NYM 3 x 1,5	8
Version ignifuge	non
Maintien en fonction	non
Sans halogène	oui
Avec cheville	oui
Conformité ROHS	oui