Fiche technique

Clou Nagel-Fix, avec clou

Référence: 2222868



Avec clou prémonté en acier galvanisé, Ø 3 mm ou 3,5 mm pour la fixation de conduits dans les fentes de mur et sur la maçonnerie de 1 ou 2 conduits NYM 3 x 1,5/2,5 mm² ou 1 ou 2 conduits NYM 5 x 1,5/2,5 mm².

HALOGEN FREE CE

PP polypropylène

Données sources

Référence	2222868
Type	1996 60
Désignation 1	Plaquette de fixation à clou
Fabricant	OBO
Dimension	3,5x60mm
Coloris	transparent
Matériau	polypropylène
Unité d'emballage minimale	100
Unité de mesure	Pièces
Poids	0,443 kg
Unité de poids	kg/100 paires
Empreinte CO2 (GWP) du berceau à la porte	0,0132 kg CO2e / 1 Pièce

Fiche technique

Clou Nagel-Fix, avec clou

Référence: 2222868

Dimensions

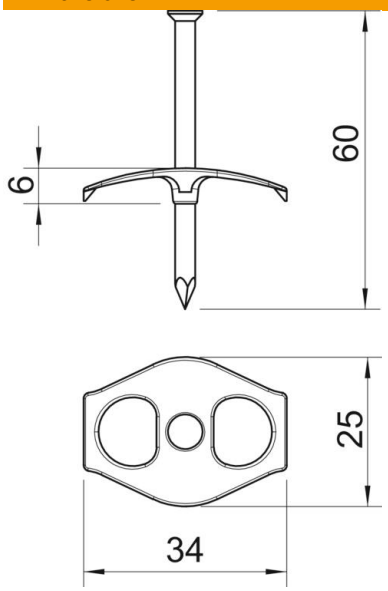

Caractéristiques techniques

Collier double	oui
forme	rectangulaire (pour conduite plat)
pour un diamètre de clou de	3,5 x 60
trempé	non
Sans halogène	oui
avec clou	oui
Longueur de clou	60 mm
Conformité ROHS	oui
Résistant aux chocs	non