# Fiche technique

## Clip isolant à clou type 2012, gris clair

## Référence: 2228033



Bride à clouer ISO, version courte

HALOGEN FREE CE

PP polypropylène

**Données sources**

| | |
|---|---|
| Référence | 2228033 |
| Type | 2012 45 LGR |
| Désignation 1 | Clip isolant à clou |
| Fabricant | OBO |
| Dimension | 12mm, L45 |
| Coloris | gris clair ; RAL 7035 |
| Matériau | polypropylène |
| Unité d'emballage minimale | 100 |
| Unité de mesure | Pièces |
| Poids | 0,189 kg |
| Unité de poids | kg/100 paires |
| Empreinte CO2 (GWP) du berceau à la porte | 0,0068 kg CO2e / 1 Pièce |

# Fiche technique

## Clip isolant à clou type 2012, gris clair

## Référence: 2228033

### Dimensions

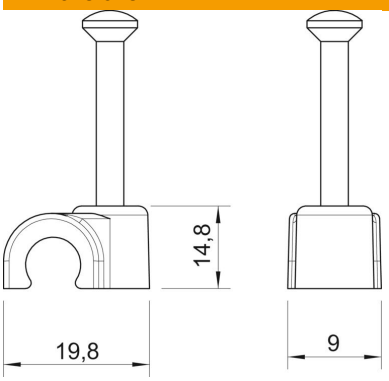


| | |
|---|---|
| Cote B | 9 mm |
| Dimension H | 14,8 mm |
| Cote L | 19,8 mm |

### Caractéristiques techniques

| | |
|---|---|
| Collier double | non |
| forme | rond (pour conducteur rond) |
| pour un diamètre de câble de | 12 mm |
| pour un diamètre de clou de | 2,0x45 |
| trempé | oui |
| Sans halogène | oui |
| avec clou | oui |
| Longueur de clou | 45 mm |
| Résistant aux chocs | non |
| Transparent | non |
| Dispositif d'arrêt du tube | non |