Fiche technique

Pointe pour piquet de terre LightEarth

Référence: 3041409



- convient au système de piquet de terre LE

CE

St	acier
FT	galvanisé à chaud par trempage

Données sources

Référence	3041409
Type	LE SPITZE
Désignation 1	Pointe
Désignation 2	pour piquets LightEarth
Fabricant	OBO
Dimension	25mm
Matériau	acier
Surface	galvanisé à chaud par trempage
Norme de surface	DIN EN ISO 1461
Unité d'emballage minimale	5
Unité de mesure	Pièces
Poids	10 kg
Unité de poids	kg/100 paires
Empreinte CO2 (GWP) du berceau à la porte	0,2071 kg CO2e / 1 Pièce

Fiche technique

Pointe pour piquet de terre LightEarth

Référence: 3041409

Dimensions

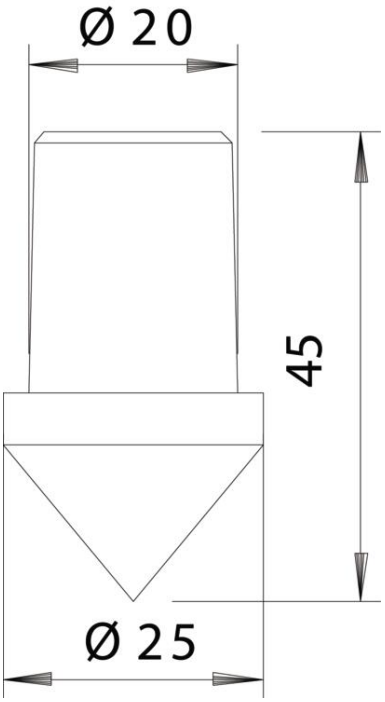

Caractéristiques techniques

Modèle	Pointe à frapper
Forme de piquet de terre	Piquet de terre tubulaire
pour piquet de terre	25 mm
Conformité ROHS	oui
pour piquet de terre max.	25 mm
pour piquet de terre min.	25 mm