Fiche technique

Plaque signalétique A2

Référence: 3049221

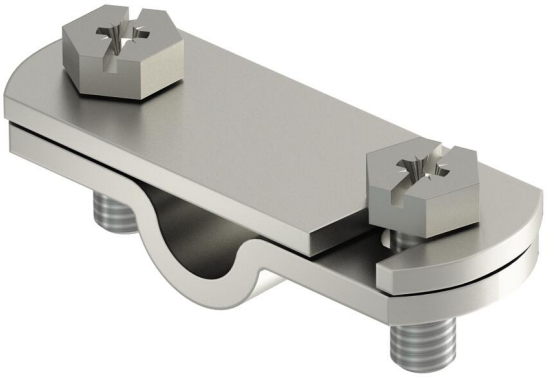

- Pour le marquage du point de coupure
- Convient pour inscription universelle (par ex. numéros poinçonnés)

A2 Acier inoxydable

Données sources

Référence	3049221
Type	311 N-VA 8-10
Désignation 1	Plaque signalétique
Désignation 2	pour joint de contrôle
Fabricant	OBO
Dimension	FL30/8-10
Matériau	Acier inoxydable
Unité d'emballage minimale	5
Unité de mesure	Pièces
Poids	5,6 kg
Unité de poids	kg/100 paires
Empreinte CO2 (GWP) du berceau à la porte	0,3413 kg CO2e / 1 Pièce

Fiche technique

Plaque signalétique A2

Référence: 3049221

Dimensions

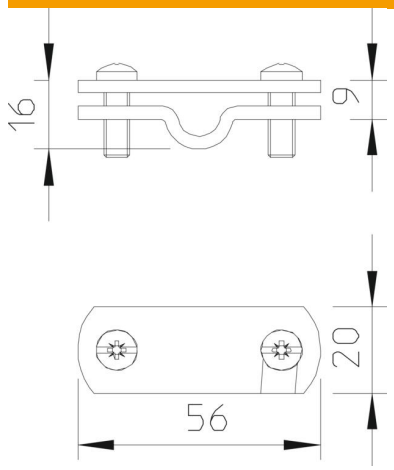

Longueur	56 mm
Longueur	20 m

Caractéristiques techniques

Type d'accessoires	Plaquette de désignation
Ajustement	RD 8 -10 / FL30 mm
Conformité ROHS	oui