# Fiche technique

## Vis autoforeuse DIN 7504

## Référence: 3176428

Autoforante, avec fente cruciforme.



| | |
|---|---|
| St | acier |
| G | galvanisé |

### Données sources

| | |
|---|---|
| Référence | 3176428 |
| Type | DIN 7504 N G |
| Désignation 1 | Vis autoforeuse |
| Désignation 2 | DIN 7504, forme cruciforme |
| Fabricant | OBO |
| Dimension | 4,8x16mm |
| Matériau | acier |
| Surface | galvanisé |
| Norme de surface | EN ISO 19598 / EN ISO 4042 |
| Unité d'emballage minimale | 100 |
| Unité de mesure | Pièces |
| Poids | 0,25 kg |
| Unité de poids | kg/100 paires |
| Empreinte CO2 (GWP) du berceau à la porte | 0,0064 kg CO2e / 1 Pièce |

# Fiche technique

## Vis autoforeuse DIN 7504

## Référence: 3176428

### Dimensions

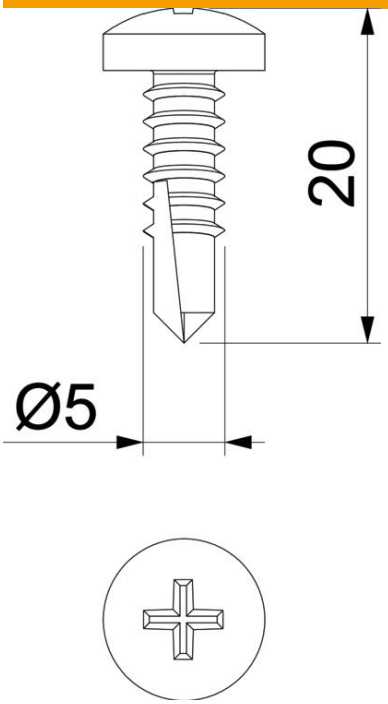




| | |
|---|---|
| Longueur | 16 mm |
| Cote D | 4,8 mm |
| Cote L | 16 mm |

### Caractéristiques techniques

| | |
|---|---|
| Diamètre du filetage ST | 4,8 |
| Forme de la tête | Panhead |
| Conformité ROHS | oui |
| Système à visser | Phillips PH |