# Fiche technique

## Clip à écarteur pour méplat, avec raccord fileté M6

## Référence: 5032245

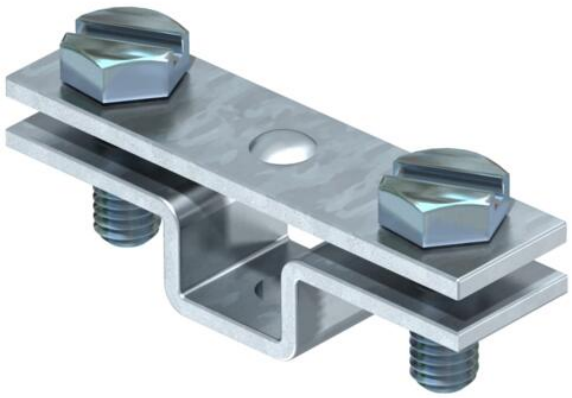

- Ajustement : FL 30 et FL 40
- Avec raccord fileté M6 et 2 vis à tête hexagonale M6 x 16 (F)

| | |
|---|---|
| St | Acier |
| FT | galvanisé à chaud par trempage |

### Données de base

| | |
|---|---|
| Référence | 5032245 |
| Typee | 831 40 M6 |
| Désignation 1 | Collier d'écartement |
| Désignation 2 | pour conducteur plat |
| Fabricant | OBO |
| Dimension | 40mm |
| Matériau | Acier |
| Surface | galvanisé à chaud par trempage |
| Norme de surface | DIN EN ISO 1461 |
| Unité d'emballage minimale | 25 |
| Unité de quantité | pc |
| Poids | 3,88 kg |
| Unité de poids | kg/100 pc |
| Empreinte CO2 (GWP) du berceau à la porte | 0,1287 kg CO2e / 1 Pièce |

# Fiche technique

## Clip à écarteur pour méplat, avec raccord fileté M6

## Référence: 5032245

### Dimensions

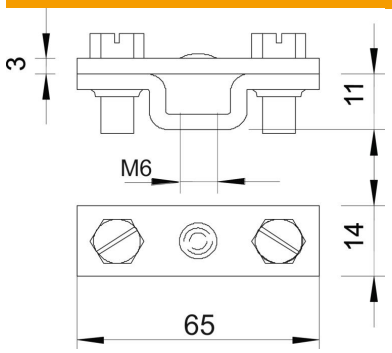


| | |
|---|---|
| Cote B | 65 mm |

### Caractéristiques techniques

| | |
|---|---|
| Ajustement | max. FL40 mm |
| Conformité ROHS | oui |
| Plaque intermédiaire | non |