Fiche technique

Bride de mise à la terre en cuivre nickelé

Référence: 5038057



- Pour tuyaux 1/8-1 1/2 pouces ou Ø 8-49 mm
- Possibilités de raccordement : câbles jusqu'à 25 mm²
- Avec borne de raccordement et vis à tête cylindrique M6 x 16 en laiton nickelé
- Parties supérieure et inférieure de la bride en cuivre nickelé

Cu	cuivre
N	nickelé

Données sources

Référence	5038057
Type	942 18
Désignation 1	Collier de mise à la terre
Fabricant	OBO
Dimension	16-18mm
Matériau	cuivre
Surface	nickelé
Norme de surface	
Unité d'emballage minimale	10
Unité de mesure	Pièces
Poids	5,17 kg
Unité de poids	kg/100 paires
Empreinte CO2 (GWP) du berceau à la porte	0,1703 kg CO2e / 1 Pièce

Fiche technique

Bride de mise à la terre en cuivre nickelé

Référence: 5038057

Dimensions

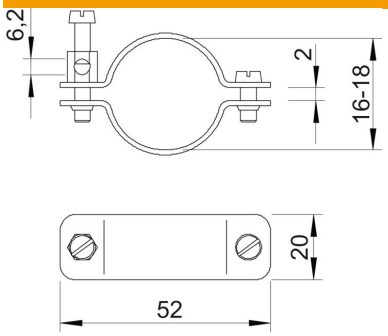

Cote A	52 mm
Cote b	20 mm
Cote X	2 mm

Caractéristiques techniques

Nombre de conducteurs	1
Section du câble à raccorder max.	25 mm²
Section du câble à raccorder min.	0 mm²
Conformité ROHS	Sauf
Plage de serrage D	3/8
Plage de serrage D max.	18 mm
Plage de serrage D min.	16 mm