Fiche technique

Protection des données informatiques enfichable, 2 pôles, mise à la terre directe avec OS, 12 V
Référence: 5080343



Protection des données informatiques enfichable de type 1+2/D1+C2 pour l'utilisation dans la technique de mesure, de commande et de régulation

- Appareil de protection pour système multifilaires
- Mise à la terre directe du blindage
- Plage de fréquence jusqu'à 100 MHz
- Mise à la terre possible par le biais du profilé-support ou du câble de raccordement
- Petite largeur de montage de 17,5 mm
- Disponibilité élevée de l'installation - aucune interruption de signal sans module de protection
- Avec signalisation optique et possibilité de signalisation à distance par le biais de l'alimentation électrique PDP-PS
- Connecteur bus intégré inclus

Application : parasurtenseur et parafoudre universel pour appareils de transmission de données dans la technique MCR.

MSR LPZ 0→2

Données de base

Référence	5080343
Type	PDP-2-12-D-OS
Désignation 1	Protection ligne info
Désignation 2	2 pôles - terre directe
Fabricant	OBO
Dimension	12V
Unité d'emballage minimale	1
Unité de mesure	Pièce
Poids	8 kg
Unité de poids	kg/100 paires
Empreinte CO2 (GWP) du berceau à la porte	0,7724 kg CO2e / 1 Pièce

Fiche technique

Protection des données informatiques enfichable, 2 pôles, mise à la terre directe avec OS, 12 V
Référence: 5080343

Dimensions

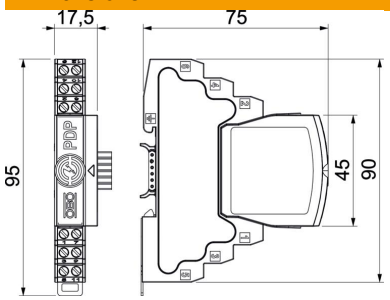

Longueur	75 mm
Largeur	17,5 mm
Hauteur	95 mm

Caractéristiques techniques

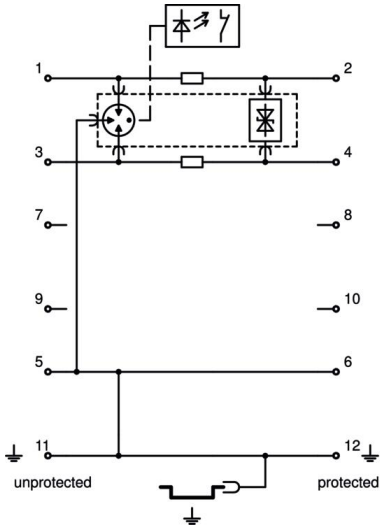

Section de raccordement flexible max.	1,5 mm²
Section de raccordement flexible min.	0,14 mm²
Section de raccordement multifilaire max.	2,5 mm²
Section de raccordement multifilaire min.	0,14 mm²
Section de raccordement rigide max.	2,5 mm²
Section de raccordement rigide min.	0,14 mm²
nombre de pôles	2
Modèle	2 pôles
Affaiblissement d'insertion (insertion loss)	≤3 dB
Mise à la terre par :	Câble de raccordement/Rail DIN
Courant de fuite total (10/350)	5 kA
Courant de fuite total (8/20)	20 kA
Fréquence limite	100 MHz
Tension max. permanente CA	12 V
Tension max. permanente CC	16 V
Courant d'impulsion	2,5 kA
Capacité (fil-fil)	≤30 pF
Capacité (fil-terre)	≤30 pF
Kategorie	Type 1+2 / D1+C2
LPZ	0→2
Résistance longitudinale	1.2 ± 5%
Montage Entrée/sortie	Bornes à vis
Type de montage	Rail DIN 35 mm
Courant de fuite nominal (8/20 µs)	10 kA
Courant de charge nominal CA	0,425 A
Courant de charge nominal CC	0,6 A
Courant de fuite nominal In selon C2 (total)	20 kA
Norme d'essais	IEC 61643-21
Conformité ROHS	oui
Raccordement du blindage	oui
Blindage	direct
Indice de protection	IP20

Fiche technique

Protection des données informatiques enfichable, 2 pôles, mise à la terre directe avec OS, 12 V
Référence: 5080343

Caractéristiques techniques

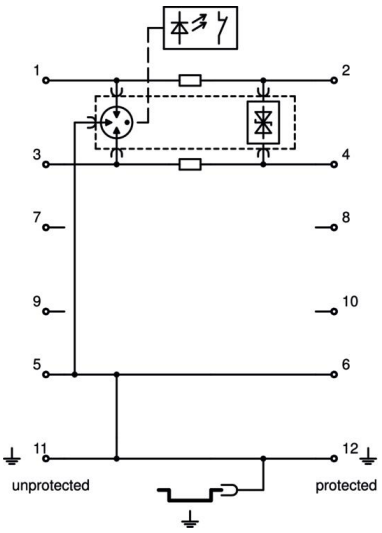

Niveau de protection fil - fil	130 V
Niveau de protection fil - terre	850 V
Résistance série par fil	1,2 Ω ± 5%
signalisation sur l'appareil	aucun
SPD selon EN 61643-11	Type 1+2
SPD selon CEI 61643-1	classe I+II
SPD selon CEI 61643-21	Classe I+II / D1+C2
système enfichable	Borne
Résistance au courant de choc fil - fil	10 kV / 5 kA
Résistance au courant de choc fil - terre	10 kV / 5 kA
Plage de températures d'utilisation max.	80 °C
Plage de températures d'utilisation min.	-40 °C