# Fiche technique

## Protection des données informatiques enfichable, 2 pôles, mise à la terre directe avec OS, 48 V
## Référence: 5080347




Protection des données informatiques enfichable de type 1+2/D1+C2 pour l'utilisation dans la technique de mesure, de commande et de régulation

• Appareil de protection pour système multifilaires
• Mise à la terre directe du blindage
• Plage de fréquence jusqu'à 100 MHz
• Mise à la terre possible par le biais du profilé-support ou du câble de raccordement
• Petite largeur de montage de 17,5 mm
• Disponibilité élevée de l'installation - aucune interruption de signal sans module de protection
• Avec signalisation optique et possibilité de signalisation à distance par le biais de l'alimentation électrique PDP-PS
• Connecteur bus intégré inclus

Application : parasurtenseur et parafoudre universel pour appareils de transmission de données dans la technique MCR.

MSR LPZ 0→2

### Données de base

| | |
|---|---|
| Référence | 5080347 |
| Type | PDP-2-48-D-OS |
| Désignation 1 | Protection ligne info |
| Désignation 2 | 2 pôles - terre directe |
| Fabricant | OBO |
| Dimension | 48V |
| Unité d'emballage minimale | 1 |
| Unité de mesure | Pièce |
| Poids | 8 kg |
| Unité de poids | kg/100 paires |
| Empreinte CO2 (GWP) du berceau à la porte | 0,7724 kg CO2e / 1 Pièce |

# Fiche technique

## Protection des données informatiques enfichable, 2 pôles, mise à la terre directe avec OS, 48 V
## Référence: 5080347

### Dimensions

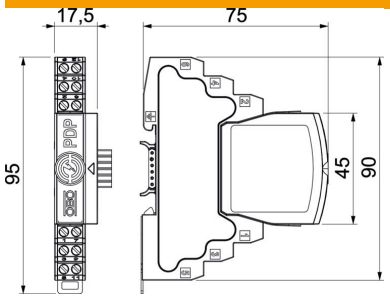


| | |
|---|---|
| Longueur | 75 mm |
| Largeur | 17,5 mm |
| Hauteur | 95 mm |

### Caractéristiques techniques

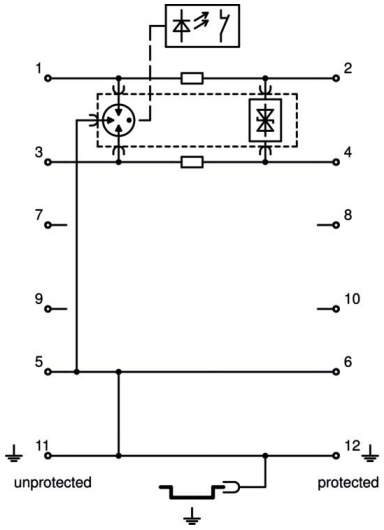


| | |
|---|---|
| Section de raccordement flexible max. | 1,5 mm² |
| Section de raccordement flexible min. | 0,14 mm² |
| Section de raccordement multifilaire max. | 2,5 mm² |
| Section de raccordement multifilaire min. | 0,14 mm² |
| Section de raccordement rigide max. | 2,5 mm² |
| Section de raccordement rigide min. | 0,14 mm² |
| nombre de pôles | 2 |
| Modèle | 2 pôles |
| Affaiblissement d'insertion (insertion loss) | ≤3 dB |
| Mise à la terre par : | Câble de raccordement/Rail DIN |
| Courant de fuite total (10/350) | 5 kA |
| Courant de fuite total (8/20) | 20 kA |
| Fréquence limite | 100 MHz |
| Tension max. permanente CA | 37 V |
| Tension max. permanente CC | 52 V |
| Courant d'impulsion | 2,5 kA |
| Capacité (fil-fil) | ≤30 pF |
| Capacité (fil-terre) | ≤30 pF |
| Kategorie | Type 1+2 / D1+C2 |
| LPZ | 0→2 |
| Résistance longitudinale | 1.2 ± 5% |
| Montage Entrée/sortie | Bornes à vis |
| Type de montage | Rail DIN 35 mm |
| Courant de fuite nominal (8/20 µs) | 10 kA |
| Courant de charge nominal CA | 0,425 A |
| Courant de charge nominal CC | 0,6 A |
| Courant de fuite nominal In selon C2 (total) | 20 kA |
| Norme d'essais | IEC 61643-21 |
| Conformité ROHS | oui |
| Raccordement du blindage | oui |
| Blindage | direct |
| Indice de protection | IP20 |

# Fiche technique

## Protection des données informatiques enfichable, 2 pôles, mise à la terre directe avec OS, 48 V
## Référence: 5080347

### Caractéristiques techniques

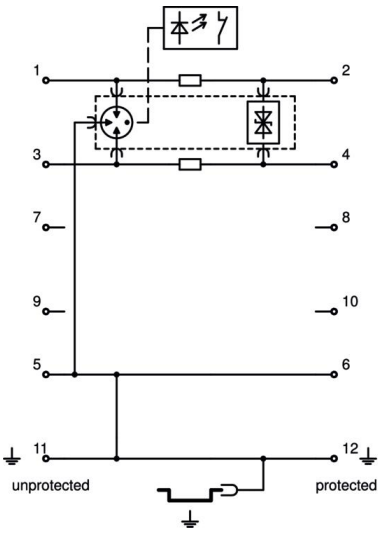


| | |
|---|---|
| Niveau de protection fil - fil | 170 V |
| Niveau de protection fil - terre | 850 V |
| Résistance série par fil | 1,2 Ω ± 5% |
| signalisation sur l'appareil | aucun |
| SPD selon EN 61643-11 | Type 1+2 |
| SPD selon CEI 61643-1 | classe I+II |
| SPD selon CEI 61643-21 | Classe I+II / D1+C2 |
| système enfichable | Borne |
| Résistance au courant de choc fil - fil | 10 kV / 5 kA |
| Résistance au courant de choc fil - terre | 10 kV / 5 kA |
| Plage de températures d'utilisation max. | 80 °C |
| Plage de températures d'utilisation min. | -40 °C |