Fiche technique

Parasurtenseur V20, sans courant de fuite, 4 pôles + FS

Référence: 5095542



Type 2 LPZ 1→2

Parafoudre de type 2

• Pour la liaison équipotentielle de parasurtenseur selon VDE 0100-443 (CEI 60364-4-44)
• Capacité d'écoulement du courant jusqu'à 30 kA (8/20) par pôle grâce à des varistances haute performance
• Parafoudre modulaire débrochable avec dispositif de coupure et voyant d'état
• Mécanisme de verrouillage avec protection contre les vibrations et codage de tension
• Plastique selon UL 94 V-0
• Les variantes FS possèdent un contact inverseur libre de potentiel pour le report d'alarme

Application: liaison équipotentielle dans les tableaux généraux et divisionnaires.

Données de base

Référence	5095542
Type	V20-LCF-4+FS-280
Désignation 1	Parafoudre V20
Désignation 2	sans courant fuite 4 pôles +FS
Fabricant	OBO
Dimension	280V
Unité d'emballage minimale	1
Unité de mesure	Pièce
Poids	62 kg
Unité de poids	kg/100 paires
Empreinte CO2 (GWP) du berceau à la porte	2,3832 kg CO2e / 1 Pièce

Fiche technique

Parasurtenseur V20, sans courant de fuite, 4 pôles + FS

Référence: 5095542

Dimensions

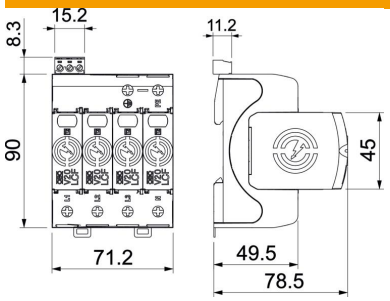

Caractéristiques techniques

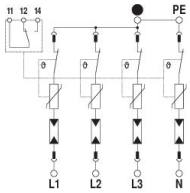

Courant de fuite (8/20 µs) [total]	120 kA
Section de raccordement (min.)	1,5 mm²
Section de raccordement des bornes FM max.	16 AWG
Section de raccordement des bornes FM max.	1,5 mm²
Section de raccordement des bornes FM min.	21 AWG
Section de raccordement des bornes FM min.	0,5 mm²
Temps de réponse [L-N]	100 ns
Temps de réponse [N-PE]	100 ns
soufflage	non
Modèle des pôles	4
Température de service max.	80 °C
Température de service min.	-40 °C
Couple de serrage	35 Lbs
Couple de serrage	4 Nm
Couple de serrage des bornes FM	1,7 Lbs
Couple de serrage des bornes FM	0,2 Nm
Lieu d'installation	Espace intérieur
Report d'alarme	oui
Contacts FM	Contact inverseur
Voyants d'affichage des fonctions/ des défauts	optique
Matériau du boîtier	PA UL 94 V-0
Tension continue max. (L-N)	280 V
Tension max. permanente CA	280 V
fusible de puissance intégré	non
Résistance aux courts-circuits	oui
Résistance aux courts-circuits avec la protection maximale contre les surtensions côté réseau	50 kA eff
Section de conducteur flexible (à fils de faible diamètre) max.	35 mm²
Section de conducteur flexible (à fils de faible diamètre) max.	2 AWG
Section de conducteur flexible (à fils de faible diamètre) min.	16 AWG

Fiche technique

Parasurtenseur V20, sans courant de fuite, 4 pôles + FS

Référence: 5095542

Caractéristiques techniques

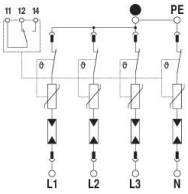

Section de conducteur flexible (à fils de faible diamètre) min.	1,5 mm²
Section de conducteur rigide (unifilaire/multifilaire) max.	2 AWG
Section de conducteur rigide (unifilaire/multifilaire) max.	35 mm²
Section de conducteur rigide (unifilaire/multifilaire) min.	16 AWG
Section de conducteur rigide (unifilaire/multifilaire) min.	1,5 mm²
Humidité de l'air min.	5 %
Humidité de l'air max.	95 %
Protection maximale contre les surtensions côté réseau	160 A gL/gG
fusible de puissance maximum	160 A
Courant de fuite maximal (8/20 µs)	30 kA
Courant de fuite maximal (8/20 µs) [L-N]	30 kA
Courant de fuite maximal (8/20 µs) [N-PE]	60 kA
Écartement minimal	1,5 mm
Type de montage	Rail DIN 35 mm
Courant de fuite nominal (8/20 µs)	20 kA
Courant de fuite nominal (8/20 µs) [L-N]	20 kA
Courant de fuite nominal (8/20 µs) [N-PE]	40 kA
Tension nominale CA (50 / 60 Hz)	230 V
Type de réseau CC	non
Type de réseau IT	non
Autre type de réseau	non
Type de réseau TN	oui
Type de réseau TN-C	oui
Type de réseau TN-C-S	oui
Type de réseau TN-S	oui
Type de réseau TT	non
Ports	SPD à Un Port
Classe d'essais type 2	oui
Tension résiduelle [L-N] @ 1 kA	0,8 kV
Tension résiduelle [L-N] @ 5 kA	1 kV
Conformité ROHS	oui
Puissance de commutation CA	230 V; 0,5 A
Puissance de commutation CC	230 V; 0,1 A / 75 V; 0,5 A
Indice de protection	IP20
Courant du conducteur de protection	< 500 µA
Niveau de protection	≤1,5 kV
Niveau de protection [L-N]	≤1,5
signalisation sur l'appareil	optique
SPD selon EN 61643-11	Type 2+3
SPD selon CEI 61643-1	classe II+III
SPD selon UL 1449	Type 4
Plage de températures d'utilisation max.	80 °C

Fiche technique

Parasurtenseur V20, sans courant de fuite, 4 pôles + FS

Référence: 5095542

Caractéristiques techniques

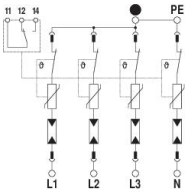

Plage de températures d'utilisation min.	-40 °C
Tension TOV [L-N] - fail safe mode - 120 min	440 V
Tension TOV [L-N] - withstand mode - 5 s	335 V
Tension TOV [N-PE] - withstand mode - 200 ms	1200 V