Fiche technique

Porte-conducteur de toiture pour tuile faîtière, 185-260 mm, pour Rd 8 CU
Référence: 5202868

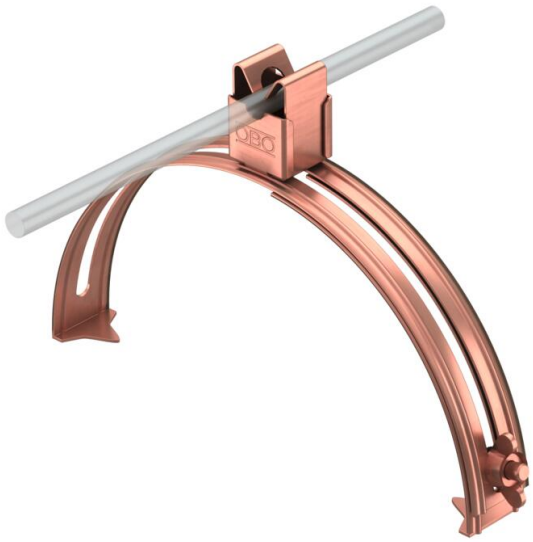

- Largeur réglable de 185-260 mm
- Montage rapide par vis à oreilles

Cu cuivre

Données sources

Référence	5202868
Type	132 CU
Désignation 1	Porte-conducteur
Désignation 2	pour tuiles faîtières
Fabricant	OBO
Dimension	8mm
Matériau	cuivre
Unité d'emballage minimale	10
Unité de mesure	Pièces
Poids	13,4 kg
Unité de poids	kg/100 paires
Empreinte CO2 (GWP) du berceau à la porte	0,3935 kg CO2e / 1 Pièce

Fiche technique

Porte-conducteur de toiture pour tuile faîtière, 185-260 mm, pour Rd 8 CU

Référence: 5202868

Dimensions

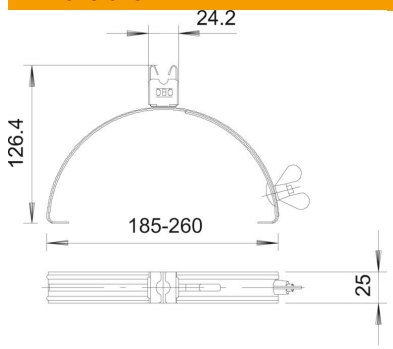

Longueur	25 mm
Hauteur	126,4 mm

Caractéristiques techniques

Application	Faîte/arête
Type de fixation du conducteur	avec collier à clip
Diamètre du conducteur max.	8
Diamètre du conducteur min.	8
Type de montage	tendable
Hauteur de montage	20 mm
Ajustement	Rd 8 mm
Conformité ROHS	oui
Plage de serrage D max.	260 mm
Plage de serrage D min.	185 mm
Matériau du support	cuivre
Matériau du support	cuivre