Fiche technique

Porte-conducteur 165 MBG... pour toit plat, noir, avec béton

Référence: 5218780



- Forme fermée avec fond
- Avec double support de câbles
- Poids de remplissage 1 kg (béton résistant au gel)
- Coque en polyéthylène, noire, résistante aux UV et aux intempéries
- Fond en polyamide PA 6, noir, résistant aux UV et aux intempéries
- Fond utilisable sur presque tous les systèmes d'écrans de sous-toiture (bitume, PVC)
- Types 165 MBG...FO : emballé dans un sachet en plastique

Données sources

Référence	5218780
Type	165 MBG-6SO
Désignation 1	Porte-conducteur
Désignation 2	pour toits plats
Fabricant	OBO
Dimension	6mm
Unité d'emballage minimale	12
Unité de mesure	Pièces
Poids	106 kg
Unité de poids	kg/100 paires
Empreinte CO2 (GWP) du berceau à la porte	0,5447 kg CO2e / 1 Pièce

Fiche technique

Porte-conducteur 165 MBG... pour toit plat, noir, avec béton

Référence: 5218780

Dimensions

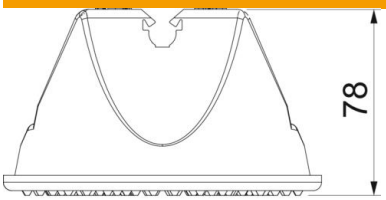

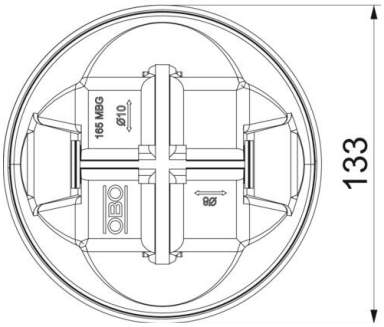

Longueur	133,5 mm

Caractéristiques techniques

Application	Toit plat
Type de fixation du conducteur	avec collier à clip
Diamètre du conducteur max.	6
Diamètre du conducteur min.	6
Type de montage	autres
Ajustement	Rd 6 mm
Conformité ROHS	oui
Matériau du support	Plastique
Matériau du support	béton