Fiche technique

Raccord Rd 8-10 mm avec patin de pression A2

Référence: 5304177



- Avec 1 vis de serrage à contact fixe, écrou et rondelle élastique
- Avec patin de pression prémonté
- Correspond aux exigences de VDE 0185-305 (CEI 62305)

A4 Acier inoxydable

Données sources

Référence	5304177
Type	5001 N-V4A
Désignation 1	Borne de raccordement
Désignation 2	pour conducteur rond
Fabricant	OBO
Dimension	8-10mm
Matériau	Acier inoxydable 1.4404
Unité d'emballage minimale	10
Unité de mesure	Pièces
Poids	6,5 kg
Unité de poids	kg/100 paires
Empreinte CO2 (GWP) du berceau à la porte	0,3335 kg CO2e / 1 Pièce

Fiche technique

Raccord Rd 8-10 mm avec patin de pression A2

Référence: 5304177

Dimensions

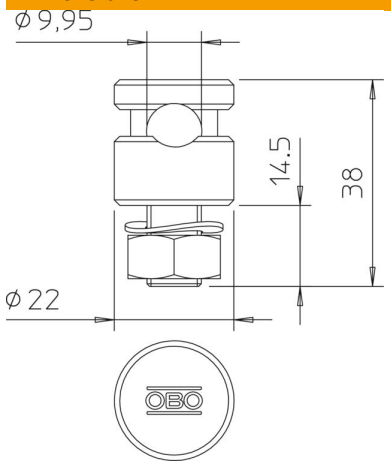

Longueur	22 mm
Largeur	22 mm
Hauteur	38 mm

Caractéristiques techniques

Type de vis de fixation	Vis de serrage
Type de raccord	Raccord
Capacité de charge de courant de foudre	N/50 kA
Convient pour le raccordement	Conducteur rond Rd 8-10 / Rd 8-10
Ajustement	Rd 8-10 mm
Conformité ROHS	oui
Diamètre de conducteur rond conducteur 1 max.	10 mm
Diamètre de conducteur rond conducteur 1 min.	8 mm
Plaque intermédiaire	non