Fiche technique

Pince de gouttière pour bourrelet universel FT

Référence: 5316014

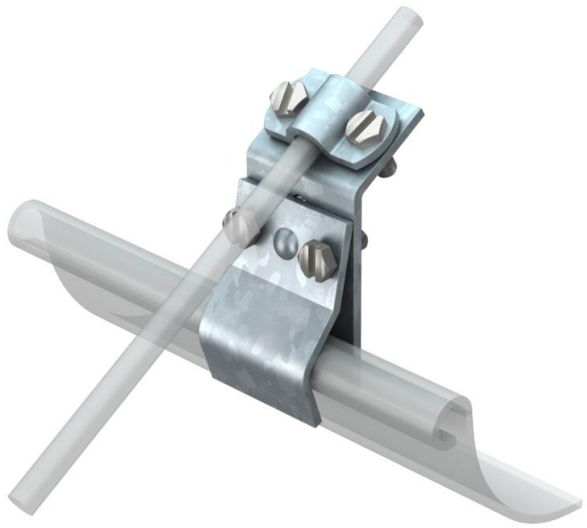

- Avec 4 vis à tête hexagonale M6 x 16
- Adaptée à toutes les épaisseurs de bourrelet

St	acier
FT	galvanisé à chaud par trempage

Données sources

Référence	5316014
Type	262
Désignation 1	Borne de gouttière
Fabricant	OBO
Dimension	8-10mm
Matériau	acier
Surface	galvanisé à chaud par trempage
Norme de surface	DIN EN ISO 1461
Unité d'emballage minimale	25
Unité de mesure	Pièces
Poids	20,3 kg
Unité de poids	kg/100 paires
Empreinte CO2 (GWP) du berceau à la porte	0,501 kg CO2e / 1 Pièce

Fiche technique

Pince de gouttière pour bourrelet universel FT

Référence: 5316014

Dimensions

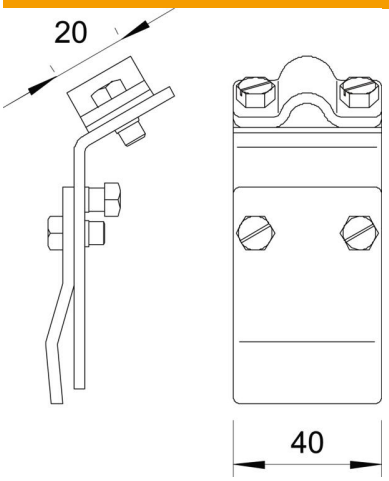

Longueur	92,8 mm
Largeur	40 mm
Hauteur	43,95 mm

Caractéristiques techniques

Type de vis de fixation	Vis à tête hexagonale
Type de raccord	Crampon pour gouttière
Ajustement	Rd 8-10 mm
Conformité ROHS	oui
Plage de serrage max.	20 mm
Plage de serrage min.	12 mm