Fiche technique

Pince de gouttière pour bourrelet universel Cu

Référence: 5316154

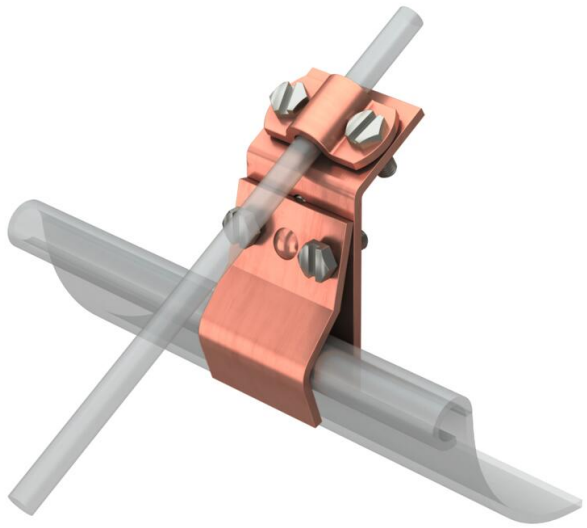

- Avec 4 vis à tête hexagonale M6 x 16
- Adaptée à toutes les épaisseurs de bourrelet

Cu cuivre

Données sources

Référence	5316154
Type	262 CU
Désignation 1	Borne de gouttière
Fabricant	OBO
Dimension	8mm
Matériau	cuivre
Unité d'emballage minimale	10
Unité de mesure	Pièces
Poids	20,94 kg
Unité de poids	kg/100 paires
Empreinte CO2 (GWP) du berceau à la porte	0,7835 kg CO2e / 1 Pièce

Fiche technique

Pince de gouttière pour bourrelet universel Cu

Référence: 5316154

Dimensions

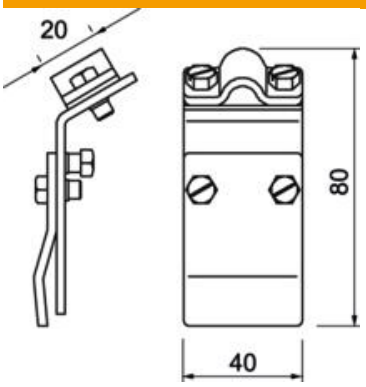

Longueur	92,8 mm
Largeur	40 mm
Hauteur	43,95 mm

Caractéristiques techniques

Type de vis de fixation	Vis à tête hexagonale
Type de raccord	Crampon pour gouttière
Ajustement	Rd 8-10 mm
Conformité ROHS	oui
Plage de serrage max.	20 mm
Plage de serrage min.	12 mm