Fiche technique

Embout G

Référence: 5320011

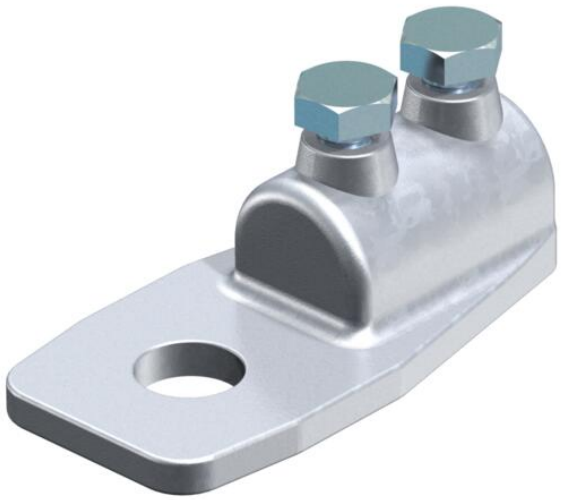

- Avec trou de fixation Ø 11 mm
- 2 vis à tête hexagonale M6 x 12, vis en acier, galvanisé à chaud ou en VA
- Corps de serrage en zinc moulé sous pression ou zinc moulé sous pression cuivré

Zn	zinc moulé sous pression
G	galvanisé

Données sources

Référence	5320011
Type	280 8-10
Désignation 1	Embout
Fabricant	OBO
Dimension	60x30x20
Matériau	zinc moulé sous pression
Surface	galvanisé
Norme de surface	EN ISO 19598 / EN ISO 4042
Unité d'emballage minimale	20
Unité de mesure	Pièces
Poids	6,3 kg
Unité de poids	kg/100 paires
Empreinte CO2 (GWP) du berceau à la porte	0,2995 kg CO2e / 1 Pièce

Fiche technique

Embout G

Référence: 5320011

Dimensions

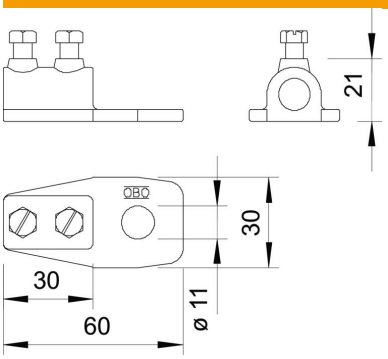

Caractéristiques techniques

Type de vis de fixation	Vis à tête hexagonale
Type de raccord	Embout de serrage
Trou de fixation	11 mm
Convient pour le raccordement	Conducteur rond Rd 8-10 / Rd 8-10
Ajustement	Rd 8-10 mm
Conformité ROHS	oui
Plaque intermédiaire	non