Fiche technique

Joint de contrôle pour Rd 8-10 et FL 30-40 mm

Référence: 5336457

- Ajustement : Rd 8-10 x FL 30-40
- Avec 2 vis à tête hexagonale M8 x 20 (VA)

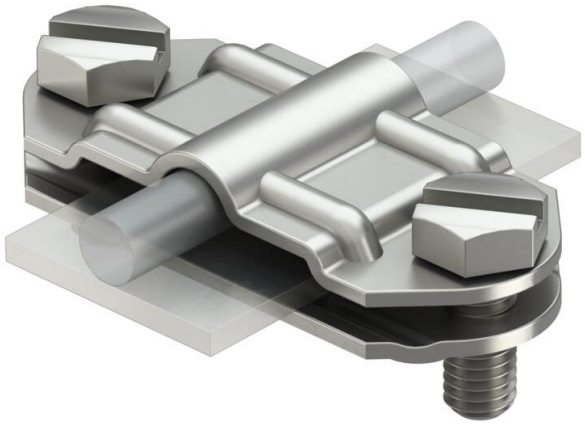

A2 acier inoxydable

Données sources

Référence	5336457
Type	233 A VA
Désignation 1	Joint de contrôle
Fabricant	OBO
Dimension	FL30-40/8-10
Matériau	acier inoxydable 1.4301
Unité d'emballage minimale	10
Unité de mesure	Pièces
Poids	7,851 kg
Unité de poids	kg/100 paires
Empreinte CO2 (GWP) du berceau à la porte	0,4973 kg CO2e / 1 Pièce

Fiche technique

Joint de contrôle pour Rd 8-10 et FL 30-40 mm

Référence: 5336457

Dimensions

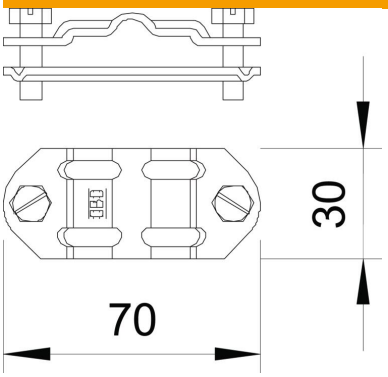

Caractéristiques techniques

Convient pour le raccordement	Conducteur rond Rd 8-10 / conducteur plat Fl 30-40
Ajustement	Rd 8-10/FL30-40 mm
Conformité ROHS	oui
Raccord bimétallique	non
Plaque intermédiaire	non