# Fiche technique

## Joint de contrôle bimétallique pour Rd 8-10 et FL 30-40 mm

## Référence: 5336503

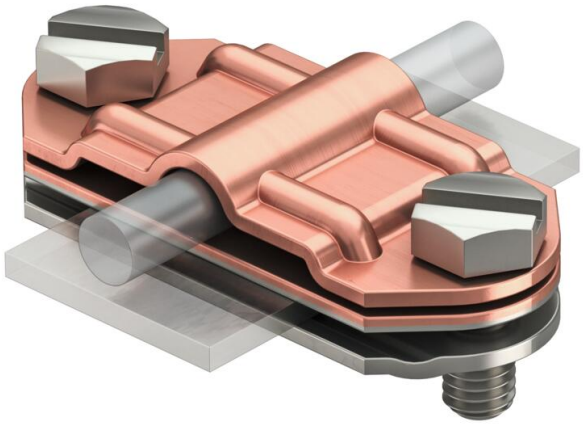

- Ajustement : Rd 8-10 x FL 30-40, FL 30 x FL 30-40
- Avec 2 vis à tête hexagonale M8 x 20 en acier inoxydable (VA)
- Plaque intermédiaire en aluminium/cuivre
- Partie supérieure en cuivre, partie inférieure en acier inoxydable

Cu cuivre

### Données sources

| | |
|---|---|
| Référence | 5336503 |
| Type | 233 A ZV |
| Désignation 1 | Joint de contrôle |
| Désignation 2 | bimétal |
| Fabricant | OBO |
| Dimension | FL30-40/8-10 |
| Matériau | cuivre |
| Unité d'emballage minimale | 10 |
| Unité de mesure | Pièces |
| Poids | 10,4 kg |
| Unité de poids | kg/100 paires |
| Empreinte CO2 (GWP) du berceau à la porte | 0,6154 kg CO2e / 1 Pièce |

# Fiche technique

## Joint de contrôle bimétallique pour Rd 8-10 et FL 30-40 mm

## Référence: 5336503

### Dimensions

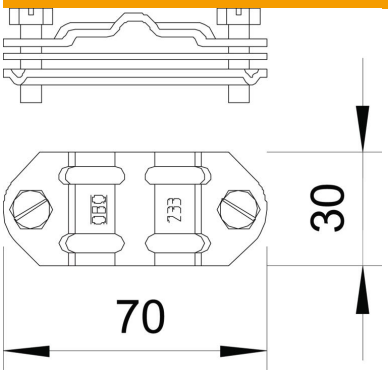


### Caractéristiques techniques

| | |
|---|---|
| Convient pour le raccordement | autres |
| Ajustement | Rd 8-10/FL30-40 mm |
| Conformité ROHS | oui |
| Matériau : partie supérieure | Cu |
| Matériau : partie inférieure | VA |
| Raccord bimétallique | oui |
| Plaque intermédiaire | oui |