Fiche technique

Échelon CK 40

Référence: 6008283

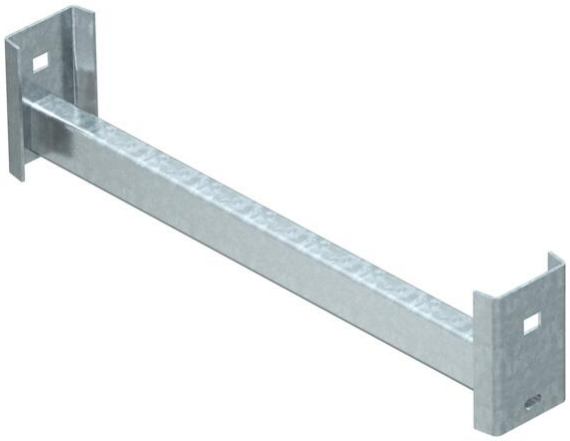

Échelon CK40 à utiliser avec les échelles verticales lourdes et le montant IS 8.
Charge maximale des échelons : 175 kg.

St	acier
FT	galvanisé à chaud par trempage

Données sources

Référence	6008283
Type	CK 40 80 FT
Désignation 1	Echelon forme C
Désignation 2	pour montant IS 8
Fabricant	OBO
Dimension	B754mm
Coloris	zinc
Matériau	acier
Surface	galvanisé à chaud par trempage
Norme de surface	DIN EN ISO 1461
Unité d'emballage minimale	1
Unité de mesure	Pièces
Poids	162 kg
Unité de poids	kg/100 paires
Empreinte CO2 (GWP) du berceau à la porte	3,4254 kg CO2e / 1 Pièce

Fiche technique

Échelon CK 40

Référence: 6008283

Dimensions

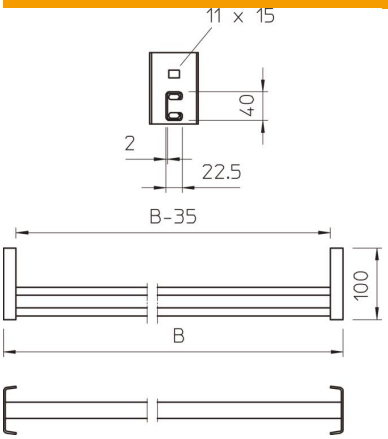

Dimensions BxH	40 x 22,5 mm
Longueur	754 mm
Largeur	754 mm
Hauteur	100 mm

Caractéristiques techniques

épaisseur du matériau	2 mm
Conformité ROHS	oui
Ouverture	18 mm