Fiche technique

Goulotte, type WDK 20020

Référence: 6025155

Couvercle et socle de goulotte avec fond perforé.

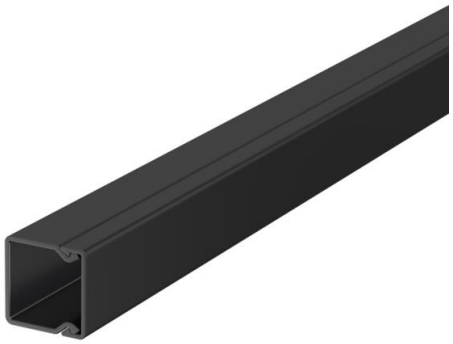

PVC chlorure de polyvinyle

Données sources

Référence	6025155
Type	WDK20020SW
Désignation 1	Goulotte de distribution
Désignation 2	avec fond perforé
Fabricant	OBO
Dimension	2000x20x20
Coloris	noir profond RAL 9005
Matériau	chlorure de polyvinyle
Unité d'emballage minimale	48
Unité de mesure	Mètre
Poids	11 kg
Unité de poids	kg/100 pc
Empreinte CO2 (GWP) du berceau à la porte	0,2135 kg CO2e / 1 Mètre

Fiche technique

Goulotte, type WDK 20020

Référence: 6025155

Dimensions

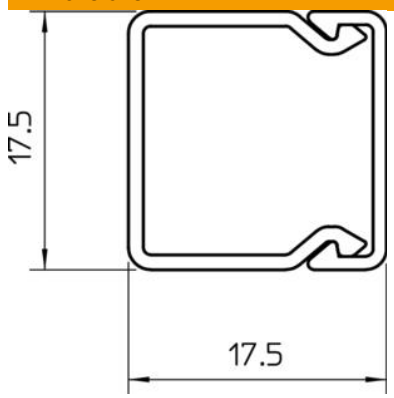

Longueur	2 000 mm
Largeur	17,5 mm
Hauteur	17,5 mm

Caractéristiques techniques

nombre de séparateurs fixes	0
nombre de câbles NYM 3 x 1,5 mm² Ø 10,5 mm (sans boîte)	1
nombre de câbles NYM 3 x 2,5 mm² Ø 11,5 mm (sans boîte)	1
nombre de câbles NYM 5 x 1,5 mm² Ø 12,0 mm (sans boîte)	1
nombre de séparateurs enfichables	0
Modèle couvercle goulottes de distribution	desserré
Type de fixation	Perforation au fond
Maintien en fonction	non
Sans halogène	non
Agrafe de retenue de câbles	non
Raccord de goulotte	non
livraison en rouleau	non
Section utile	220 mm²
Conformité ROHS	oui
Indice de protection	IP30
Feuillard de protection	non
Indice de protection code IK	IK04
Plage de températures d'utilisation max.	60 °C
Plage de températures d'utilisation min.	-5 °C