Fiche technique

Goulotte, type WDK 40040

Référence: 6025420



Couvercle et socle de goulotte avec fond perforé.

PVC chlorure de polyvinyle

Données sources

Référence	6025420
Type	WDK40040BR
Désignation 1	Goulotte de distribution
Désignation 2	avec fond perforé
Fabricant	OBO
Dimension	40x40x2000
Coloris	brun sépia ; RAL 8014
Matériau	chlorure de polyvinyle
Unité d'emballage minimale	36
Unité de mesure	Mètre
Poids	42,1 kg
Unité de poids	kg/100 pc
Empreinte CO2 (GWP) du berceau à la porte	0,8264 kg CO2e / 1 Mètre

Fiche technique

Goulotte, type WDK 40040

Référence: 6025420

Dimensions

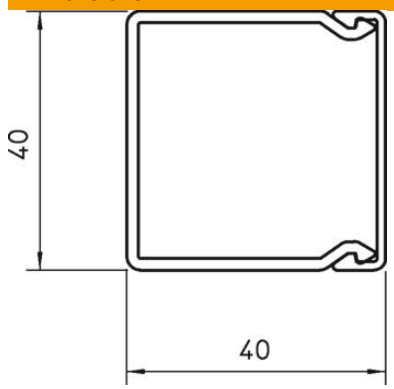

Longueur	2 000 mm
Largeur	40 mm
Hauteur	40 mm

Caractéristiques techniques

nombre de séparateurs fixes	0
nombre de câbles NYM 3 x 1,5 mm² Ø 10,5 mm (sans boîte)	7
nombre de câbles NYM 3 x 2,5 mm² Ø 11,5 mm (sans boîte)	6
nombre de câbles NYM 5 x 1,5 mm² Ø 12,0 mm (sans boîte)	5
nombre de séparateurs enfichables	0
Modèle couvercle goulottes de distribution	desserré
Type de fixation	Perforation au fond
Maintien en fonction	non
Sans halogène	non
Agrafe de retenue de câbles	non
Raccord de goulotte	non
livraison en rouleau	non
Section utile	1314 mm²
Indice de protection	IP30
Feuillard de protection	non
Indice de protection code IK	IK04
Plage de températures d'utilisation max.	60 °C
Plage de températures d'utilisation min.	-5 °C