Fiche technique

Support d’appareillage Rauduo GT40105 double

Référence: 6132172



Support d’appareillage avec prise de courant Schuko double pour le système de goulotte Rauduo.
Pour le clipsage sur le socle du système de goulotte.

CE

PVC chlorure de polyvinyle

Données sources

Référence	6132172
Type	RD 2GT40105 cws
Désignation 1	Support d'appareillages
Désignation 2	RAUDUO 40x105 double 9001
Fabricant	OBO
Coloris	blanc crème ; RAL 9001
Matériau	chlorure de polyvinyle
Unité d'emballage minimale	1
Unité de mesure	Pièces
Poids	17,4 kg
Unité de poids	kg/100 paires
Empreinte CO2 (GWP) du berceau à la porte	0,5756 kg CO2e / 1 Pièce

Fiche technique

Support d’appareillage Rauduo GT40105 double

Référence: 6132172

Dimensions

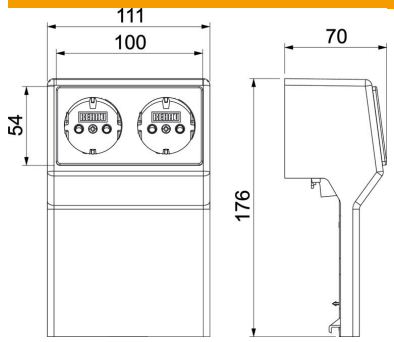

Longueur	62 mm
Largeur	112 mm
Hauteur	175 mm

Caractéristiques techniques

Nombre d'unités	1
Équipement	2x prises de courant à contact de protection
Décor	sans
Sans halogène	non
Type de montage appareil d'installation	déjà équipé