Fiche technique

Angle intérieur Signa Base IE 70130

Référence: 6132753



Angle intérieur comme pièce de forme pour le changement de direction de la goulotte d'appareillage Signa Base.
Angle intérieur avec découpe cachée pour le clipsage sur le socle. Angle réglable.

PC/ABS Polycarbonate/Acrylonitrile-Butadiène-Styrène

Données sources

Référence	6132753
Type	BRK IE70130 rws
Désignation 1	Angle intérieur
Désignation 2	SIGNA BASE 70x130 9010
Fabricant	OBO
Dimension	120x143x140
Coloris	blanc pur; RAL 9010
Matériau	Polycarbonate/Acrylonitrile-Butadiène-Styrène
Unité d'emballage minimale	1
Unité de mesure	Pièces
Poids	16,25 kg
Unité de poids	kg/100 paires
Empreinte CO2 (GWP) du berceau à la porte	1,0285 kg CO2e / 1 Pièce

Fiche technique

Angle intérieur Signa Base IE 70130

Référence: 6132753

Dimensions

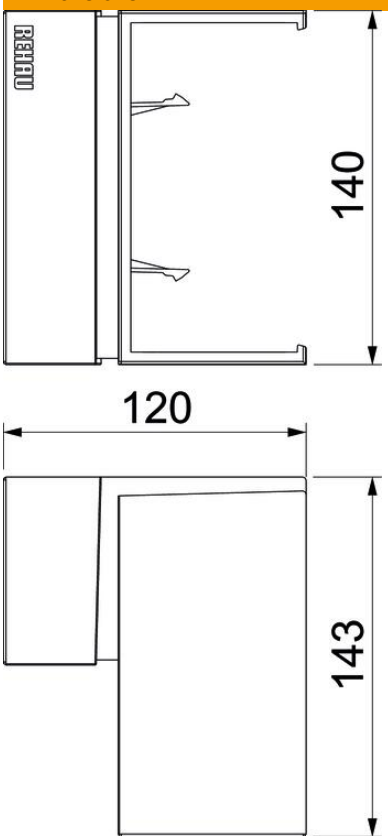

Longueur	120 mm
Largeur	143 mm
Hauteur	140 mm

Caractéristiques techniques

Nombre de parties supérieures	0
Modèle	Capot de pièce en forme
forme	asymétrique
Sans halogène	oui
Agrafe de retenue de câbles	non
Raccord de goulotte	non
Type de montage de la couvercle	chevauchant
Perforation de montage dans le fond	non
Conformité ROHS	oui
Indice de protection	IP40
Feuillard de protection	non
Indice de protection code IK	IK07
Plage de températures d'utilisation max.	60 °C
Plage de températures d'utilisation min.	-5 °C
Zone d'angle max.	93 mm
Zone d'angle min.	85 mm