Fiche technique

Goulotte, type WDK 10020

Référence: 6150756

Couvercle et socle de goulotte avec fond perforé.



PVC chlorure de polyvinyle

Données sources

Référence	6150756
Type	WDK10020CW
Désignation 1	Goulotte de distribution
Désignation 2	avec fond perforé
Fabricant	OBO
Dimension	10x20x2000
Coloris	blanc crème ; RAL 9001
Matériau	chlorure de polyvinyle
Unité d'emballage minimale	2
Unité de mesure	Mètre
Poids	10 kg
Unité de poids	kg/100 pc
Empreinte CO2 (GWP) du berceau à la porte	0,1965 kg CO2e / 1 Mètre

Fiche technique

Goulotte, type WDK 10020

Référence: 6150756

Dimensions

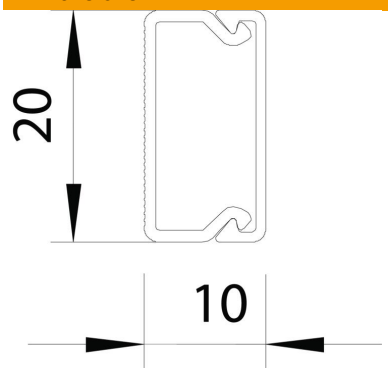

Longueur	2 000 mm
Largeur	20 mm
Hauteur	10 mm

Caractéristiques techniques

nombre de séparateurs fixes	0
nombre de séparateurs enfichables	0
Modèle couvercle goulottes de distribution	desserré
Type de fixation	Perforation au fond
Maintien en fonction	non
Sans halogène	non
Agrafe de retenue de câbles	oui
Raccord de goulotte	non
livraison en rouleau	non
Section utile	135 mm²
Conformité ROHS	oui
Indice de protection	IP30
Feuillard de protection	non
Indice de protection code IK	IK04
Plage de températures d'utilisation max.	60 °C
Plage de températures d'utilisation min.	-5 °C