Fiche technique

Goulotte, type WDKH 60090

Référence: 6175415

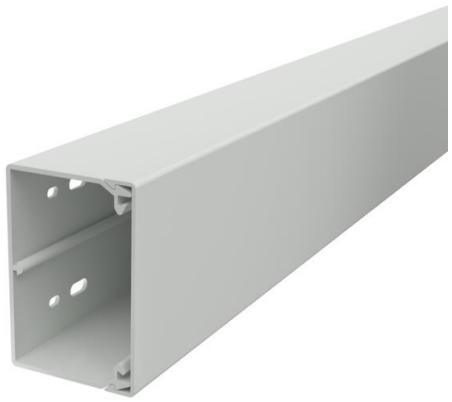

Couvercle et partie inférieure de la goulotte avec fond perforé en plastique sans halogène et avec 4 barrettes de couvercle.
Lors de l'installation, il faut veiller à n'utiliser que des accessoires et du matériel de fixation sans halogène.

HALOGEN FREE

PC/ABS Polycarbonate/Acrylonitrile-Butadiène-Styrène

Données sources

Référence	6175415
Type	WDKH-60090RW
Désignation 1	Goulotte de distribution
Désignation 2	sans halogène
Fabricant	OBO
Dimension	60x90x2000
Coloris	blanc pur; RAL 9010
Matériau	Polycarbonate/Acrylonitrile-Butadiène-Styrène
Unité d'emballage minimale	24
Unité de mesure	Mètre
Poids	81,5 kg
Unité de poids	kg/100 pc
Empreinte CO2 (GWP) du berceau à la porte	4,703 kg CO2e / 1 Mètre

Fiche technique

Goulotte, type WDKH 60090

Référence: 6175415

Dimensions

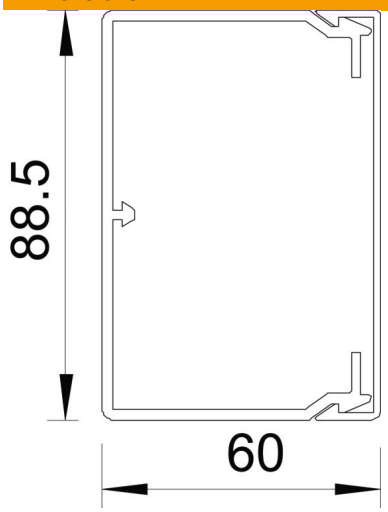

Longueur	2 000 mm
Largeur	90 mm
Hauteur	60 mm

Caractéristiques techniques

nombre de séparateurs fixes	0
nombre de câbles NYM 3 x 1,5 mm² Ø 10,5 mm (sans boîte)	19
nombre de séparateurs enfichables	0
Modèle couvercle goulottes de distribution	desserré
Type de fixation	Perforation au fond
Perforation au fond	avec fond perforé
Maintien en fonction	non
Sans halogène	oui
Agrafe de retenue de câbles	oui
Raccord de goulotte	non
livraison en rouleau	non
Section utile	4360 mm²
Conformité ROHS	oui
Indice de protection	IP30
Feuillard de protection	non
Indice de protection code IK	IK07
Plage de températures d'utilisation max.	90 °C
Plage de températures d'utilisation min.	-5 °C