Fiche technique

Échelle à câbles LG 60, 3 m NS FS

Référence: 6208518

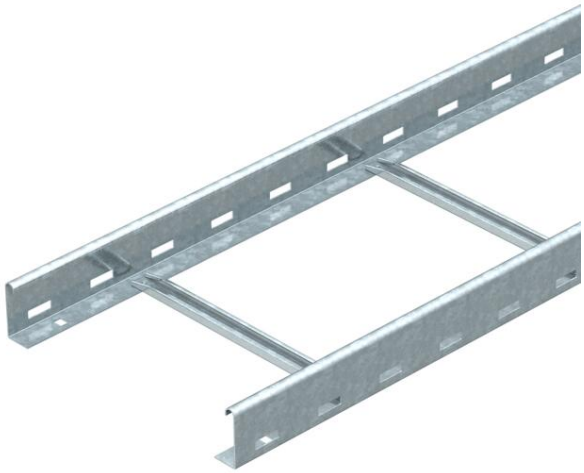

Échelle à câbles avec longeron perforé d'une hauteur latérale de 60 mm, avec échelons profilé en C, Modèle NS ouverts vers le haut
L'échelle à câbles est livrée repliée.
Vous trouverez la pince en U correspondante de type 2056N sous les systèmes d'échelles verticales.
Atténuation magnétique du blindage sans couvercle 10 dB, avec couvercle 15 dB.

St	acier
FS	galvanisé sendzimir

Données sources

Référence	6208518
Type	LG 660 NS 3 FS
Désignation 1	Echelle à câbles
Désignation 2	perforée, avec échelon NS
Fabricant	OBO
Dimension	60x600x3000
Coloris	zinc
Matériau	acier
Surface	galvanisé sendzimir
Norme de surface	DIN EN 10346
Unité d'emballage minimale	3
Unité de mesure	Mètre
Poids	318,2 kg
Unité de poids	kg/100 pc
Empreinte CO2 (GWP) du berceau à la porte	7,5572 kg CO2e / 1 Mètre

Fiche technique

Échelle à câbles LG 60, 3 m NS FS

Référence: 6208518

Dimensions

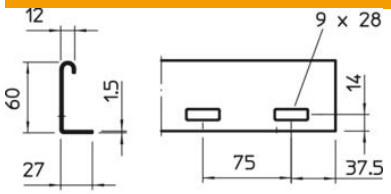



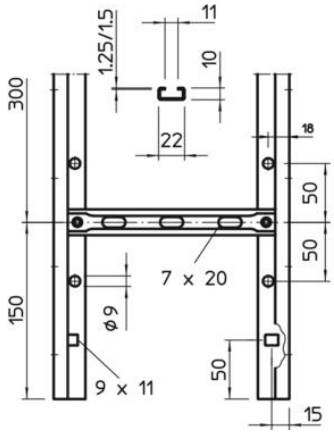

Dimension	60x600x6000
Longueur	3 000 mm
Largeur	600 mm
Hauteur	60 mm

Caractéristiques techniques

Modèle des échelons	Profilé perforé
Modèle de longeron latéral	Profilé plat
Fixation des échelons	à rivets aveugles
Type de fixation du système de montage	Sol Plafond Mur
Maintien en fonction	non
Section utile	298 cm²
Section utile	29800 mm²
Conformité ROHS	oui
Acier inoxydable, décapé	non
Perforation latérale	oui
Écart entre échelons	300 mm
Modèle longue portée	non
Épaisseur du longeron	1,5 mm

Fiche technique

Échelle à câbles LG 60, 3 m NS FS

Référence: 6208518

Charges

Écart entre supports 1,5 m	3,1 kN/m
Écart entre supports 2,0 m	2 kN/m
Écart entre supports 2,5 m	1,5 kN/m
Écart entre supports 3,0 m	1 kN/m
Écart entre supports 3,5 m	0,6 kN/m
Écart entre supports 4,0 m	0,4 kN/m

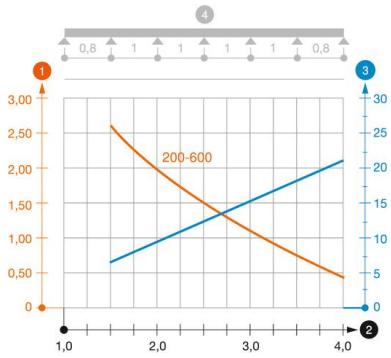

Diagramme de charge échelle à câbles type LG 60 NS

1. Charge de chemins de câbles/d'échelles à câbles en kN/m sans charge d'homme
2. Portée en m
3. Déflexion de l'aile en mm avec kN/m autorisé
4. Schéma de charge pour le procédé de contrôle

Courbe de charge avec largeur du chemin de câbles/de l'échelle à câbles en mm

Courbe de déflexion de l'aile en fonction de l'écartement