Fiche technique

Décharge de traction 7ZE

Référence: 6288790



Décharge de traction avec clips à encliqueter, adaptée aux boîtiers d'appareillages type 7GD... et 71GD... .
Plage d'attache de câble jusqu'à 14 mm

PA polyamide

Données de base

Référence	6288790
Type	7ZE
Désignation 1	Décharge de traction
Désignation 2	pour boitier appareil 7GD+71GD
Fabricant	OBO
Dimension	28x34x14
Coloris	noir graphite ; RAL 9011
Matériau	polyamide
Unité d'emballage minimale	50
Unité de mesure	Pièce
Poids	0,7 kg
Unité de poids	kg/100 paires
Empreinte CO2 (GWP) du berceau à la porte	0,036 kg CO2e / 1 Pièce

Fiche technique

Décharge de traction 7ZE

Référence: 6288790

Dimensions

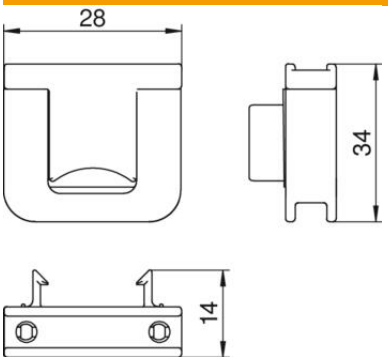

Longueur	34 mm
Largeur	28 mm
Hauteur	14 mm

Caractéristiques techniques

Type de fixation	peut être vissé
Convient pour	Panier support d'appareillage
Conformité ROHS	oui
Possibilité de décharge de traction	oui
Accessoires	oui
Pièce de rechange.	non
Magnétique	non