Fiche technique

Plaque de tête

Référence: 6350054



Pour la fixation au mur et au plafond de montages individuels.

CE

St	acier
FT	galvanisé à chaud par trempage

Données sources

Référence	6350054
Type	CM3518 KP FT
Désignation 1	Semelle
Désignation 2	pour rail profilé
Fabricant	OBO
Dimension	150x56x105
Matériau	acier
Surface	galvanisé à chaud par trempage
Norme de surface	DIN EN ISO 1461
Unité d'emballage minimale	25
Unité de mesure	Pièces
Poids	42 kg
Unité de poids	kg/100 paires
Empreinte CO2 (GWP) du berceau à la porte	1,0187 kg CO2e / 1 Pièce

Fiche technique

Plaque de tête

Référence: 6350054

Dimensions

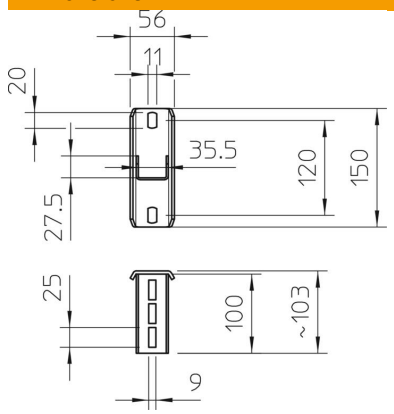

Caractéristiques techniques

Modèle	Plaque de tête à visser
Convient pour montage au plafond	oui
Convient pour fixation de consoles	non
Convient pour formes de profilé	autres
Conformité ROHS	oui
Acier inoxydable, décapé	non
Zone d'angle max.	90 mm
Zone d'angle min.	90 mm