Fiche technique

Console murale et de pendard AW 15 FT

Référence: 6420796



Console murale et de pendard légère avec plaque de tête soudée.
À partir d'une largeur de 400 mm, fixer la console au pendard de type U à l'aide d'une vis à tête hexagonale à travers les deux longerons du montant. Ajouter les entretoises adaptées!

St	acier
FT	galvanisé à chaud par trempage

Données sources

Référence	6420796
Type	AW 15 56 FT
Désignation 1	Console murale
Désignation 2	avec semelle soudée
Fabricant	OBO
Dimension	B560mm
Coloris	zinc
Matériau	acier
Surface	galvanisé à chaud par trempage
Norme de surface	DIN EN ISO 1461
Unité d'emballage minimale	1
Unité de mesure	Pièces
Poids	77 kg
Unité de poids	kg/100 paires
Empreinte CO2 (GWP) du berceau à la porte	2,0782 kg CO2e / 1 Pièce

Fiche technique

Console murale et de pendard AW 15 FT

Référence: 6420796

Dimensions

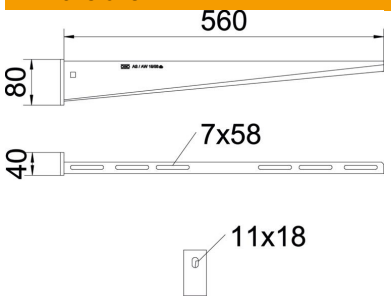

Longueur	40 mm
Largeur	560 mm
Hauteur	80 mm
Cote A	40 mm
Cote B	560 mm
Dimension H	80 mm
Dimension W	560 mm

Caractéristiques techniques

Modèle	Console murale et sur montant
Article EPD	oui
F en kN	1,5 kN
Maintien en fonction	non
Diamètre du trou	11 mm
Conformité ROHS	oui
Acier inoxydable, décapé	non
Zone d'angle max.	90 mm
Zone d'angle min.	90 mm

Charges

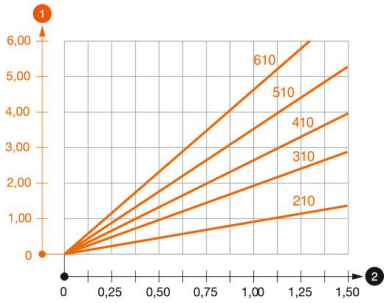

Diagramme de charge de la console AW 15

1. Déflexion à la pointe de console avec charge autorisée
2. Charge de console autorisée en kN sans charge d'homme

—— Courbe de charge avec longueurs de console en mm

Valeurs de charge de cheville pour console murale et de pendard AW 15

Fixation au mur								
	Charge maximale [kN]							
	Largeur de console [mm]							
Cheville type	110	160	210	310	410	510	560	610
BZ3 10x90/0-30	1,5	1,5	1,5	1,47	1,25	1,13	0,95	0,94
BZ-U 10-10-30/90	1,5	1,5	1,4	1,1	0,95	0,85	0,8	0,8

Die angegebenen Werte basieren auf gerissenem Beton der Festigkeitsklasse C20/25. Die Einbaubedingungen der ETA-Zulassung (Dübel) sind zu beachten!

Fiche technique

Console murale et de pendard AW 15 FT

Référence: 6420796

Valeurs de charge pour AW 15 sur pendart

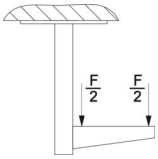

	Charge maximale F tot. en kN			
	Longueur de console en mm			
pendard	100	20/25	300	400
US 3 K/ 20 - 60	1,5	1,5	1,3	1,3
US 3 K/ 70 - 120	1,5	1,5	1,3	1,3
US 5 K/ 20 - 60	1,5	1,5	1,5	1,5
US 5 K/ 70 - 120	1,5	1,5	1,4	1,5