Fiche technique

Console sur mur et sur montant AW 30 A4

Référence: 6443615

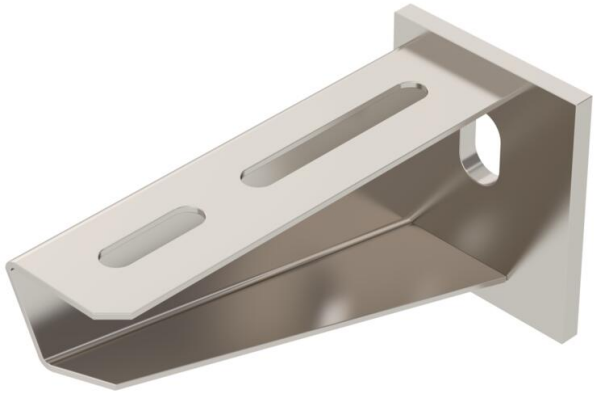

Console murale et de pendard mi-lourde avec plaque de tête soudée.
À partir d'une largeur de 400 mm, fixer la console au pendard de type U à l'aide d'une vis à tête hexagonale à travers les deux longerons du montant. Ajouter les entretoises adaptées!

A4	Acier, inoxydable
2B	nu, traité

Données sources

Référence	6443615
Type	AW 30 11 A4
Désignation 1	Console murale
Désignation 2	avec semelle soudée
Fabricant	OBO
Dimension	B110mm
Coloris	acier inoxydable
Matériau	Acier, inoxydable 1.4571
Surface	nu, traité
Norme de surface	
Unité d'emballage minimale	1
Unité de mesure	Pièces
Poids	21 kg
Unité de poids	kg/100 paires
Empreinte CO2 (GWP) du berceau à la porte	1,1379 kg CO2e / 1 Pièce

Fiche technique

Console sur mur et sur montant AW 30 A4

Référence: 6443615

Dimensions

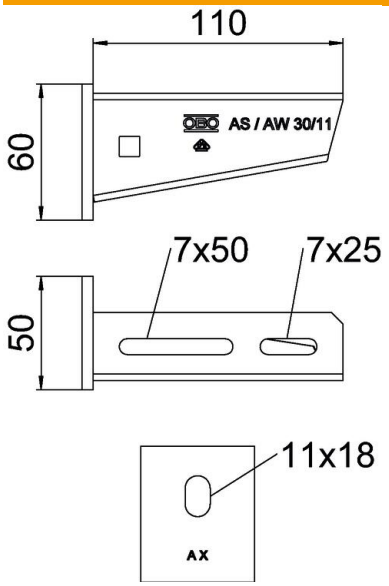

Longueur	50 mm
Largeur	110 mm
Hauteur	60 mm
Cote A	50 mm
Cote B	110 mm
Dimension H	60 mm

Caractéristiques techniques

Modèle	Console murale et sur montant
F en kN	3 kN
Maintien en fonction	non
Diamètre du trou	11 mm
Conformité ROHS	oui
Acier inoxydable, décapé	non
Zone d'angle max.	90 mm
Zone d'angle min.	90 mm

Charges

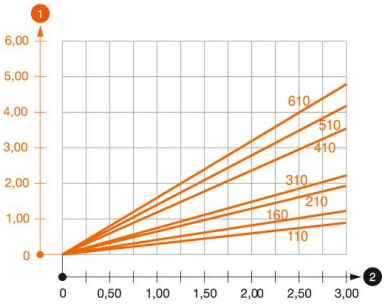

Diagramme de charge de la console AW 30

1. Déflexion à la pointe de console avec charge autorisée
2. Charge de console autorisée en kN sans charge d'homme

—— Courbe de charge avec longueurs de console en mm

Fiche technique

Console sur mur et sur montant AW 30 A4

Référence: 6443615

Valeurs de charge des chevilles pour console murale et de pendard AW 30

Fixation au mur									
	Charge maximale [kN]								
	Largeur de console [mm]								
Cheville type	110	160	210	310	410	510	560	610	710
BZ3 10x90/0-30	3,00	2,10	-	-	-	-	-	-	-
BZ3 12x110/0-35	-	-	3,00	2,71	2,07	2,02	1,98	1,98	1,51

Max. Max. total load F = cable weight + cable tray + bracket. The stated values are based on cracked concrete of the resistance class C20/25. Please comply with the installation requirements of the ETA approval (anchors).