Fiche technique

Kit de compensation de hauteur pour la boîte de sol 245 x 245

Référence: 7404398

Élément de coffrage pour l'augmentation de niveau pour UDS ou d'un élément de coffrage pour l'ouverture de montage de la dimension nominale 9. Augmentation de 50 mm.



PS polystyrène

Données sources

Référence	7404398
Type	SKE 245X245
Désignation 1	Kit réhausse
Désignation 2	9, + 50 mm réglage
Fabricant	OBO
Dimension	280x280x50
Coloris	rouge signalisation ; RAL 3020
Matériau	polystyrène
Unité d'emballage minimale	1
Unité de mesure	Pièces
Poids	18 kg
Unité de poids	kg/100 paires
Empreinte CO2 (GWP) du berceau à la porte	0,669 kg CO2e / 1 Pièce

Fiche technique

Kit de compensation de hauteur pour la boîte de sol 245 x 245

Référence: 7404398

Dimensions



Longueur	280 mm
Largeur	280 mm
Hauteur	63 mm
Cote A	245 mm

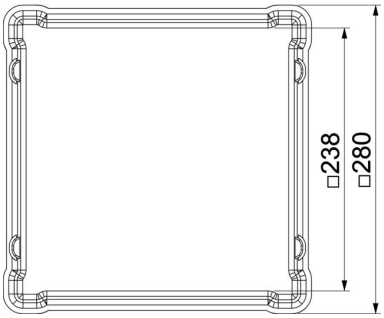

Caractéristiques techniques

Type d'accessoires	autres
forme	carré
Dimension nominale pour boîtier d'appareillages	9
Conformité ROHS	oui
Accessoires	oui
Pièce de rechange.	non