Fiche technique

Unité de nivellement RKNEV2

Référence: 7405818



Pour le réglage en hauteur, affleurant avec le sol, des cassettes réglables en hauteur et du système de goulottes OKB affleurant avec la chape. L'unité d'emballaget se compose de 4 pieds de nivellement.
Le tableau suivant indique les plages de réglage en hauteur des pieds de nivellement pour les cassettes et le système de goulottes OKB. Les plages de nivellement indiquées sont mesurées du rebord supérieur du sol brut au rebord supérieur du revêtement de sol.

St	acier
G	galvanisé

Données sources

Référence	7405818
Type	RK NEV2 230
Désignation 1	Pied de nivellement
Désignation 2	pour cassette et OKB
Fabricant	OBO
Dimension	M8x230mm
Matériau	acier
Surface	galvanisé
Norme de surface	EN ISO 19598 / EN ISO 4042
Unité d'emballage minimale	1
Unité de mesure	Colisage
Poids	40,634 kg
Unité de poids	kg/100 m
Empreinte CO2 (GWP) du berceau à la porte	1,2231 kg CO2e / 4 Pièce

Fiche technique

Unité de nivellement RKNEV2

Référence: 7405818

Dimensions

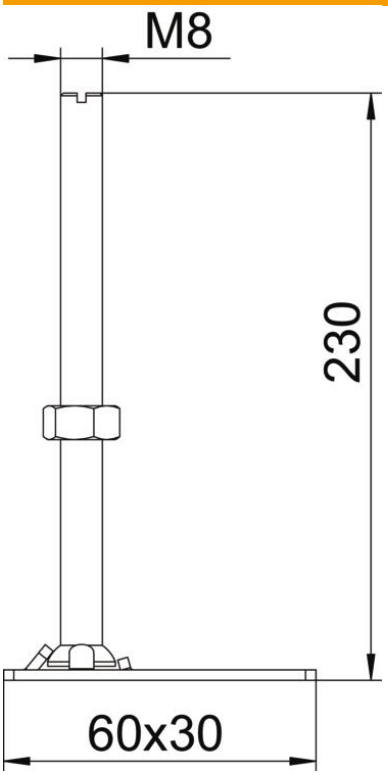

Dimension h	230 mm

Caractéristiques techniques

Type d'accessoires	autres
Plage de réglage max.	310 mm
Plage de réglage min.	260 mm
Conformité ROHS	Sauf
Convient pour les goulottes	Oui
Convient pour les cassettes	Oui
Avec isolation phonique	non
Matériau du pied	métal