Fiche technique

Support d'appareillages pour montage CEE, longueur du système 165 mm, avec CEE
Référence: 7407663

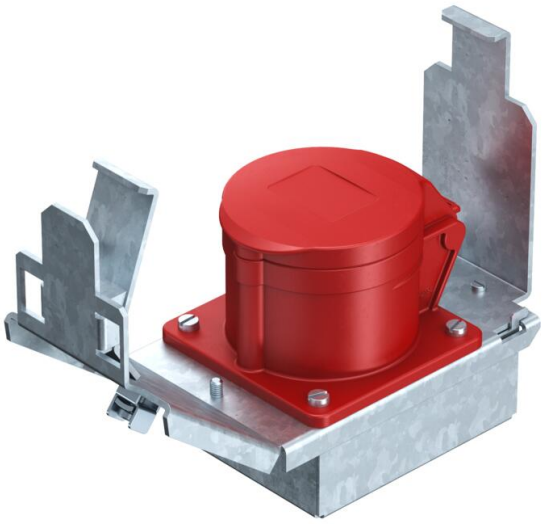

Support d’appareillage de taille nominale 2 avec prise CEE 16 A à monter dans des boîtiers de sol et des cassettes de taille nominale 2, 4, 6 et R7. Support d’appareillage avec boîtier de protection et décharge de traction. Profondeur d’encastrement minimale requise : 190 mm en cas d’utilisation d’une fiche droite et 160 mm en cas d’utilisation d’une fiche coudée.

St	acier
FS	galvanisé sendzimir

Données sources

Référence	7407663
Type	GT2 CEE16
Désignation 1	Support d'appareillages
Désignation 2	avec CEE16
Fabricant	OBO
Dimension	175x75x128
Matériau	acier
Surface	galvanisé sendzimir
Norme de surface	DIN EN 10346
Unité d'emballage minimale	1
Unité de mesure	Pièces
Poids	69 kg
Unité de poids	kg/100 paires
Empreinte CO2 (GWP) du berceau à la porte	2,2165 kg CO2e / 1 Pièce

Fiche technique

Support d'appareillages pour montage CEE, longueur du système 165 mm, avec CEE
Référence: 7407663

Dimensions

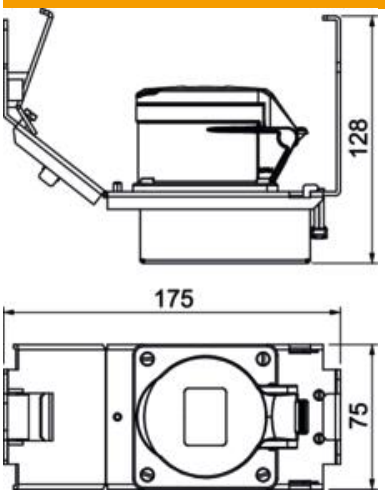

Caractéristiques techniques

tôle de fond	non
possibilité d'installation du joint	non
Convient pour montage dans des faux-planchers	oui
convient pour goulotte sous chape fermée, affleurante avec la chape	oui
convient pour goulotte sous chape, noyée dans la chape	oui
Convient pour montage dans des sols creux	oui
Convient pour goulotte noyée	oui
Conformité ROHS	Sauf