# Technische fiche

## Beugelklem 2056 H-voet, enkelvoudig, kunststof drukwand, A2

## Artikelnummer: 1186309




Beugelklem met H-voet, kunststof drukwand van polypropyleen. Voor verticale en horizontale montage van 1 afzonderlijke kabel aan C-profielrail. Voor sleufbreedte 16 - 17 mm. Met enkelvoudige schroef op drukwand, universele zeskantschroefkop SW10, met gleuf en kruiskop. Geschikt voor de montage binnen en buiten. Het gebruik van de tegenwand wordt geadviseerd.

| | |
|---|---|
| A2 | Roestvrij staal |
| 2B | blank, nabehandeld |

### Stamgegevens

| | |
|---|---|
| Artikelnummer | 1186309 |
| Type | BS-H1-K-16 A2 |
| Omschrijving 1 | Beugelklem |
| Fabrikant | OBO |
| Dimensie | 12-16mm |
| Materiaal | Roestvast staal 1.4301 |
| Oppervlak | blank, nabehandeld |
| Oppervlaktenorm | |
| Kleinste verkoop-eenheid | 50 |
| Eenheid van hoeveelheid | Stuk |
| Gewicht | 3,6 kg |
| Eenheid gewicht | kg/100 paar |
| CO2-voetafdruk (GWP) van wieg tot poort | 0,2045 kg CO2e / 1 Stuk |

# Technische fiche

## Beugelklem 2056 H-voet, enkelvoudig, kunststof drukwand, A2

## Artikelnummer: 1186309

### Afmetingen

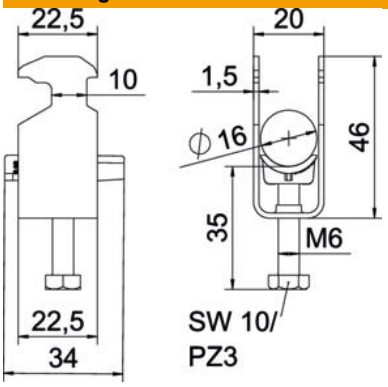


| | |
|---|---|
| Lengte | 22,5 mm |
| Breedte | 20 mm |
| Hoogte | 46 mm |
| Plaatdikte | 1,5 mm |
| Maat A | 22,5 mm |
| Maat B | 20 mm |
| Maat C | 34 mm |
| Afmeting G (mm) | M6 |
| Afm. H | 46 mm |
| Maat L | 35 mm |
| Maat t | 1,5 mm |

### Technische gegevens

| | |
|---|---|
| Aantal kabels/ buizen | 1 |
| voor buisdiameter max. | 16 mm |
| voor buisdiameter min. | 12 mm |
| voorrail met sleufbreedte (met interval) max. | 17 mm |
| voorrail met sleufbreedte (met interval) mm | 16 mm |
| Schroefdraad | M6 |
| Halogeenvrij | ja |
| Lengte buitenmaat | 34 mm |
| Max. Aandraaimoment | 3 Nm |
| Met kunststof wand | ja |
| Montagetype | Profielrail |
| ROHS-conform | ja |
| Sleufbreedte | 10 mm |
| Spanbereik D max. | 16 mm |
| Spanbereik D min. | 12 mm |
| Extra oppervlak | onbehandeld |
| Extra materiaal | roestvast staal |
| Met contra-fixeerplaatje | nee |
| Materiaal van het fixeerplaatje | Kunststof |
| Materiaalkwaliteit van het fixeerplaatje | Polypropyleen |